LIFE PODKOWIEC PLUS: back to the forest – holistic conservation of bat breeding habitats LIFE20 NAT/PL/001427

Projekt współfinansowany przez Unię Europejską w ramach instrumentu finansowego LIFE oraz Narodowy Fundusz Ochrony Środowiska i Gospodarki Wodnej

PROJEKT ZAGOSPODAROWANIA TERENU

Budowa wieży dla nietoperzy na części dz. ew. nr 1396 obręb Wapienica przy ul. Tartacznej w Bielsku-Białej

PREZYDENT MIASTA
Bielska-Białej
-17-

ADRES	gmina Bielsko-Biała, powiat Bielsko-Biała, województwo śląskie
KATEGORIA OBIEKTU BUDOWLANEGO	VIII
IDENTYFIKATOR DZIAŁEK EW.	246101_1.0020.1396, obręb Wapienica
INWESTOR	Państwowe Gospodarstwo Leśne Lasy Państwowe Nadleśnictwo Bielsko ul. Kopytko 13 43-300 Bielsko-Biała
PROJEKTANT ARCHITEKTURA	mgr inż. arch. Katarzyna Kończyło-Widera upr. budowlane nr 08/OPOKK/2009 w spec. architektonicznej
ASYSTENT I OPRACOWANIE	mgr inż. arch. Iwona Stopińska-Hryniuk
KONCEPCJA SCHRONIENIA I ROZWIĄZAŃ ZWIĄZANYCH Z OCHRONĄ NIETOPERZY	Rafał Szkudlarek

Niniejszy projekt zagospodarowania terenu oraz projekt architektoniczno-budowlany został zatwierdzony w decyzji o pozwoleniu na budowę
30 GRU. 2025
726/2025 z dnia .....
Znak sprawy UA.6740.613.2025.DKA

SPRAWDZAJĄCY:
ARCHITEKT
mgr inż. Jakub Hendzel
upr. bud. w specjalności architektonicznej do projektowania bez ograniczeń
Nr 13/OPOKK/2021

wrzesień 2025

Oświadczenie

na podst. art. 34 ust. 3d pkt 3 ustawy z dnia 7 lipca 1994 r. - Prawo budowlane (t. j. Dz. U. 2025 poz. 418 ze zm.)

Oświadczam, że niniejszy projekt zagospodarowania terenu, budowy wieży dla nietoperzy na części dz. ew. nr 1396, obręb Wapienica przy ul. Tartacznej w Bielsku-Białej, został wykonany zgodnie z warunkami technicznymi, obowiązującymi przepisami oraz zasadami wiedzy technicznej.

Projektant	Data	Podpis
mgr inż. arch. Katarzyna Kończyło-Widera upr. budowlane nr 08/OPOKK/2009 w spec. architektonicznej	28.08.2025r.	
mgr inż. arch. JAKUB HENDZEL upr. budowlane nr 13/OPOKK/2021 w spec. architektonicznej	20.11.2025r.	ARCHITEKT mgr inż. Jakub Hendzel upr. bud. w specjalności architektonicznej do projektowania bez ograniczeń Nr 13/OPOKK/2021

SPIS TREŚCI

CZĘŚĆ OPISOWA

OŚWIADCZENIA PROJEKTANTÓW (art. 34 pkt 3d ppkt 3 Ustawy Prawo budowlane) 2

1. PRZEDMIOT ZAMIERZENIA BUDOWLANEGO 4
2. ISTNIEJĄCY STAN ZAGOSPODAROWANIA DZIAŁKI 4
3. PROJEKTOWANE ZAGOSPODAROWANIE DZIAŁKI 5
4. ZESTAWIENIE POWIERZCHNI 6
5. INFORMACJE I DANE 6
6. DANE DOTYCZĄCE WARUNKÓW OCHRONY PRZECIWPOŻAROWEJ 8
7. INNE NIEZBĘDNE DANE WYNIKAJĄCE ZE SPECYFIKI, CHARAKTERU I STOPNIA SKOMPLIKOWANIA OBIEKTU BUDOWLANEGO LUB ROBÓT BUDOWLANYCH 9
8. INFORMACJA O OBSZARZE ODDZIAŁYWANIA OBIEKTU 9

CZĘŚĆ GRAFICZNA

Rys. PZT-01 – Projekt Zagospodarowania Terenu ..... SKALA 1:500

1. PRZEDMIOT ZAMIERZENIA BUDOWLANEGO

Przedmiotem inwestycji jest budowa obiektu budowlanego przeznaczonego na cele gospodarki leśnej – wieża dla nietoperzy, położone na gruntach leśnych Skarbu Państwa. Obiekt nie będzie posiadał instalacji elektrycznej, wodno-kanalizacyjnej oraz c.o., będzie wyposażony w instalację chroniącą od wyładowań atmosferycznych.

Z uwagi na przeznaczenie i sposób użytkowania nie jest to obiekt zaliczany do budynków mieszkalnych, zamieszkania zbiorowego i użyteczności publicznej, do budynków produkcyjnych, i magazynowych oraz do budynków inwentarskich (służących do hodowli inwentarza).

Głównym celem zamierzenia, polegającego na budowie obiektu budowlanego jest poprawa stanu ochrony zagrożonych gatunków nietoperzy poprzez zwiększenie dostępności miejsc rozrodu i przebywania w okresach przejściowych na terenach leśnych. Celem inwestycji jest trwale zrównoważona gospodarka leśna zmierzająca do wykorzystania lasów w sposób zapewniający trwałe zachowanie bogactwa biologicznego lasów. Obiekt przeznaczony na cele gospodarki leśnej będzie służył zachowaniu różnorodności przyrodniczej. Nie będzie przeznaczony na pobyt ludzi, ani na hodowlę inwentarza.

Lokalizacja:

Jednostka ewidencyjna:	246101_1.0020.1396
Obręb ewidencyjny:	Wapienica
Działka ewidencyjna nr:	1396
Gmina:	Bielsko-Biała

Inwestor:
Państwowe Gospodarstwo Leśne Lasy Państwowe Nadleśnictwo Bielsko
ul. Kopytko 13

Inwestycja jest realizowana w ramach projektu pn.: "LIFE PODKOWIEC PLUS: powrót do lasu - ochrona siedlisk rozrodczych nietoperzy w ujęciu całościowym", (nr LIFE20 NAT/PL/001427). Projekt współfinansowany przez Unię Europejską w ramach instrumentu finansowego LIFE oraz Narodowy Fundusz Ochrony Środowiska i Gospodarki Wodnej.

Partner projektu:
Polskie Towarzystwo Przyjaciół Przyrody „pro Natura"
ul. Podwale 75
50-449 Wrocław

2. ISTNIEJĄCY STAN ZAGOSPODAROWANIA DZIAŁKI

Teren inwestycji obejmuje działkę ew. nr 1396 obręb Wapienica przy ul. Tartacznej w Bielsku-Białej o powierzchni 0,7200 ha. Działka ewidencyjna stanowi obszar leśny. Jej obrys posiada nieregularny kształt, wydłużony w osi wschód-zachód oraz niewielkie różnice terenu. W centralnej części, przy granicy północnej znajduje się niewielki zbiornik wodny. Inwestycja zlokalizowana będzie w części północnej działki, w pobliżu zbiornika wodnego. Wysokość terenu na obszarze inwestycji wynosi około 491,0 m n.p.m.

Na działce nie są zlokalizowane przyłącza wody i kanalizacji oraz przyłącze energetyczne.

Informacja o obiektach budowlanych przeznaczonych do rozbiórki.

Na terenie inwestycji nie znajdują się obiekty przeznaczone do rozbiórki w związku z projektowaną inwestycją.

3. PROJEKTOWANE ZAGOSPODAROWANIE DZIAŁKI

Obiekt budowlany przeznaczony na cele gospodarki leśnej – wieżę dla nietoperzy zaprojektowano w północno-wschodniej części działki ew. nr 1396, przy ścianie lasu.

Budynek nie będzie zacieniał obszarów potencjalnej zabudowy sąsiadującej, w czasie dłuższym niż 3 godziny między godziną 7.00 a 17.00, zgodnie z § 60 ust. 1 Rozporządzenia Ministra Infrastruktury z dnia 12.04.2002 r. w sprawie warunków technicznych, jakim powinny odpowiadać budynki i ich usytuowanie (t.j. Dz. U. 2024 poz.726; rozporządzenie WT). Tereny potencjalnej zabudowy na działkach sąsiednich znajdują się w odległości większej niż wysokość przesłaniania projektowanego budynku.

Odległość wieży od najbliższych sąsiednich granic działek wynosi:
4,00 m od granicy działki 1419/1 od strony północno-wschodniej,
ok. 49,81 m od granicy działki 1398 od strony południowo-zachodniej,
ok. 76,67 m od granicy działki 1397 od strony zachodniej,
ok. 28,74 m od granicy działki 1402 od strony południowej.

a) Urządzenia budowlane związane z obiektami budowlanymi:

Projektuje się zachowanie istniejącego zagospodarowania działki. W ramach planowanej inwestycji nie planuje się budowy instalacji wewnętrznych oraz linii zasilających.

b) Sposób odprowadzania lub oczyszczania ścieków

W budynku nie będą wytwarzane ścieki.

Wody opadowe z dachu budynku rynnami odprowadzane będą do rur spustowych, a następnie rozsączone na działce inwestora.

c) Układ komunikacyjny

Bez zmian. Nie projektuje się nowych dróg dojazdowych oraz zjazdów. Teren wokół obiektu nie będzie utwardzany.

d) Sposób dostępu do drogi publicznej

Bez zmian. Charakter obiektu nie wymaga dostępu do drogi publicznej. Na teren budowy zapewniony będzie dojazd z ulicy Tartacznej. Po zakończeniu prac teren dojazdu i wokół budynku zostanie uporządkowany, a roślinność odnowiona.

e) Parametry techniczne sieci i urządzeń uzbrojenia terenu

Nie dotyczy.

f) Ukształtowanie terenu i układ zieleni

Teren wokół wieży ukształtowany będzie ze spadkiem pozwalającym na ochronę ścian przed nadmiernym zawilgoceniem. Projektowane ukształtowanie terenu działki nie zmienia kierunku naturalnego spływu wód opadowych.

Istniejący układ zieleni pozostaje bez zmian, zgodnie z zasadami gospodarki leśnej.

4. ZESTAWIENIE POWIERZCHNI

POWIERZCHNIA:	**Pow. [m²]**	**Proc. [%]**
Powierzchnia terenu inwestycji	7 200,00	100,00
FUNKCJA TERENU:		
powierzchnia zabudowy projektowanego obiektu – wieży dla nietoperzy	**30,03**	**0,42**
powierzchnia biologicznie czynna	**7 169,97**	**99,58**

5. INFORMACJE I DANE

a) ograniczenia lub zakazy w zabudowie i zagospodarowaniu tego terenu wynikające z aktów prawa miejscowego

Zagospodarowanie terenu inwestycji zaprojektowano w oparciu o Decyzję o lokalizacji inwestycji celu publicznego Prezydenta Miasta Bielska-Białej z dnia 07.08.2025 r., sygn. pisma UA.6733.47.2024.PB-IW dla budowy wieży dla nietoperzy na części działki ew. nr 1396 obręb Wapienica przy ul/ Tartacznej w Bielsku-Białej.

Zgodnie z niniejszym dokumentem ustalono funkcję zabudowy związaną z gospodarką leśną i ochroną nietoperzy – wieża dla nietoperzy.

Szczegółowe warunki i wymagania ochrony i kształtowania ładu przestrzennego

1. Na załączniku graficznym do decyzji wyznaczono teren inwestycji.
Projektowana inwestycja mieści się w wyznaczonym obszarze.

2. Linia zabudowy ze względu na przeznaczenie obiektu i jego położenie w kompleksie leśnym nie ustalono linii zabudowy. Planowana zabudowa powinna zachować odległość od granicy sąsiednich działek i istniejących obiektów zgodnie z przepisami techniczno-budowlanymi.
Projektuje się wieżę w odległości 4 m od najbliższej granicy działki. Pozostałe odległości od granic działki oraz najbliższych obiektów budowlanych znacznie przewyższają odległości wymagane przepisami techniczno-budowlanymi.

3. Wielkość powierzchni zabudowy: powierzchnia wieży około 30 m².
Projektuje się wieżę dla nietoperzy o powierzchni zabudowy 30,03 m².

4. Udział powierzchni biologicznie czynnej: dopuszcza się zmniejszenie istniejącej powierzchni biologicznie czynnej o powierzchnię wieży.
Projektuje się powierzchnię biologicznie czynną pomniejszoną o powierzchnię wieży.

5. Wysokość nowej zabudowy: wysokość części nadziemnej od 14 m do 17 m licząc od najwyższej położonego punktu wieży na dachu do średniego poziomu terenu mierzonego na obwodzie wieży.
Projektuje się wieżę o wysokości 15,52 m.

6. Szerokość elewacji od strony frontu działki od 5 m do 7 m.
Projektowana szerokość elewacji frontowej wieży wynosi 5,48 m.

7. Geometria dachu: dach wielospadowy o kącie nachylenia od 30 ° do 70 °.
Projektuje się dach czterospadowy o kącie nachylenia dachu głównego 61° oraz 43° dachy latarni.

8. Zabrania się zabudowy lub zagospodarowania terenu oraz ich użytkowania w sposób powodujący zanieczyszczenie powietrza, wody lub gleby. Ewentualne uciążliwości powodowane przez np. hałas, przykre zapachy lub inne, należy ograniczyć do terenów wnioskowanej nieruchomości.
Zabudowa i zagospodarowanie terenu nie będzie powodowało zanieczyszczenia powietrza, wody lub gleby. Inwestycja nie będzie powodowała innych uciążliwości jak hałas, przykre zapachy i inne.

b) informacja czy działka lub teren, na którym jest projektowany obiekt budowlany, są wpisane do rejestru zabytków lub gminnej ewidencji zabytków lub czy zamierzenie budowlane lokalizowane jest na obszarze objętym ochroną konserwatorską

Obszar objęty opracowaniem nie jest wpisany do rejestru zabytków ani do gminnej ewidencji zabytków. Zamierzenie budowlane nie jest lokalizowane na obszarze objętym ochroną konserwatorską.

c) wpływ eksploatacji górniczej na działkę lub teren zamierzenia budowlanego (jeśli zamierzenie budowlane znajduje się w granicach terenu górniczego)

Działka wchodząca w skład terenu inwestycji nie znajduje się w granicach terenu górniczego.

d) informacje o charakterze, cechach istniejących i przewidywanych zagrożeń dla środowiska oraz higieny i zdrowia użytkowników projektowanych obiektów budowlanych i ich otoczenia w zakresie zgodnym z przepisami odrębnymi

Inwestycja prowadzona będzie na terenie:
- Zespołu Przyrodniczo-Krajobrazowego „Dolina Wapienicy",
- Parku Krajobrazowego Beskidu Śląskiego,
- obszaru Natura 2000 Beskid Śląski PLH240005,

w związku z powyższym planowana inwestycja oraz jej realizacja musi być zgodna z zapisami postanowienia Regionalnego Dyrektora Ochrony Środowiska w Katowicach z dnia 18 lipca 2025 oraz raportem oddziaływania na środowisko, który stanowił podstawę do wydania decyzji.

Inwestycja planowana jest zgodnie z wariantem I, tj. projektuje się wieżę dla nietoperzy bez budowy podziemnego pomieszczenia i tunelu łączącego wieżę z podziemnym pomieszczeniem. Zaplecze budowy zlokalizowane zostanie na terenie przekształconym

antropogenicznie (na działkach zabudowanych należących do inwestora). Prace prowadzone będą pod nadzorem przyrodniczym, który kontrolował będzie budowę pod względem ochrony przyrody ze względu na przeznaczenie obiektu dla celów ochrony przyrody jak również w celu ochrony innych zwierząt.

Przed rozpoczęciem robót budowlanych zostanie oznaczone i ogrodzone siedlisko przyrodnicze górskich łąk konietlicowych. Prace prowadzone będą pod nadzorem przyrodniczym zgodnie z zapisami postanowienia Regionalnego Dyrektora Ochrony Środowiska w Katowicach oraz opracowanym przez mgr inż. Andrzeja Ruszlewicza w marcu 2025 r. raportem pn. „Ocena oddziaływania przedsięwzięcia na obszary Natura 2000".

Projektowane roboty budowlane nie będą wprowadzały zagrożenia dla środowiska, higieny i zdrowia użytkowników obiektu budowlanego oraz jego otoczenia.

6. DANE DOTYCZĄCE WARUNKÓW OCHRONY PRZECIWPOŻAROWEJ

Projektowany obiekt budowlany przeznaczony na cele gospodarki leśnej – wieża dla nietoperzy, z uwagi na przeznaczenie i sposób użytkowania nie jest zaliczany do budynków mieszkalnych, zamieszkania zbiorowego i użyteczności publicznej, do budynków produkcyjnych i magazynowych oraz do budynków inwentarskich (służących do hodowli inwentarza).

Obiekt nie będzie wyposażony w instalacje mogące stanowić źródło pożaru, tj. instalację elektryczną oraz c.o., będzie wyposażony w instalację chroniącą od wyładowań atmosferycznych.

a) informacje o występowaniu zagrożenia wybuchem

W obiekcie nie występuje zagrożenie wybuchem.

b) informacje o przygotowaniu obiektu budowlanego i terenu do prowadzenia działań ratowniczych

Lasy Nadleśnictwa Bielsko zaliczone zostały do III kategorii zagrożenia pożarowego - małe zagrożenie pożarowe. W latach 2008-2017 na terenie Nadleśnictwa Bielsko odnotowano 16 pożarów, które objęły powierzchnię 1,68 ha („Plan urządzenia lasu. Nadleśnictwo Bielsko. Opis ogólny lasów. Elaborat. Stan na okres gospodarczy od 1 stycznia 2018 r. do 31 grudnia 2027 r."). Pożar ograniczony był do warstwy runa. Najczęstszymi przyczynami powstawania pożarów w okolicy gruntów Nadleśnictwa były podpalenia i nieostrożność ludzi oraz wypalanie traw i ugorów.

Stan zabezpieczenia przeciwpożarowego obszarów leśnych, w tym znajdujących się na ich obszarze obiektów, jest zapewniony przez Nadleśnictwo zgodnie z obowiązującymi przepisami o lasach.

Nadleśnictwo Bielsko jako jednostka administracyjna lasów Państwowych stanowi część systemu alarmowo-dyspozycyjnego oraz systemu obserwacji lotniczej RDLP Katowice. Baza położona jest na lotnisku Gotartowice koło Rybnika.

Na każde 10.000 ha lasu lub dla Nadleśnictwa organizuje się co najmniej jedną bazę sprzętu do gaszenia pożarów lasów. Baza sprzętu przeciwpożarowego zlokalizowana jest przy siedzibie Nadleśnictwa w m. Bielsko-Biała ul. Kopytko 12.

Właściwą terenowo Komendą Państwowej Straży Pożarnej dla lokalizacji projektowanej wieży dla nietoperzy jest KM PSP w Bielsku Białej. Dodatkowo w obszarze opracowania funkcjonują jednostki ochotnicze wraz ze sprzętem.

Drogi pożarowe – Inwestycja realizowana będzie przy utwardzonej drodze ul. Tartaczna, gdzie następnie należy dojechać do obiektu przez łąkę na południowy zachód działki.

Przeciwpożarowe zaopatrzenie w wodę – zgodnie z Rozporządzeniem Ministra Środowiska z dnia 22 marca 2006 r. w sprawie szczegółowych zasad zabezpieczenia przeciwpożarowego lasów (t.j. Dz. U. z 2022 r. poz. 1065 ze zm.).

Stan zabezpieczenia przeciwpożarowego jest zapewniony przez Nadleśnictwo zgodnie z obowiązującymi przepisami o lasach.

Nadleśnictwo wyposażone jest w bazę sprzętu do gaszenia pożarów lasów zgodnie z ww. rozporządzeniem.

c) informacje o usytuowaniu z uwagi na bezpieczeństwo pożarowe, w tym informacje o odległościach od sąsiadujących obiektów budowlanych, działek lub terenów oraz parametrach wpływających na odległości dopuszczalne

Lokalizacja obiektu – Projektowany obiekt budowlany przeznaczony na cele gospodarki leśnej (wieża) zlokalizowany jest w odległości:

4,00 m od granicy działki 1419/1 od strony północno-wschodniej,
ok. 49,81 m od granicy działki 1398 od strony południowo-zachodniej,
ok. 76,67 m od granicy działki 1397 od strony zachodniej,
ok. 28,74 m od granicy działki 1402 od strony południowej.

Najbliższa zabudowa znajduje się w odległości ponad 73 m na dz. ew. nr 1403.

Odległości są zgodne w wymogami z §271 - 272 ust. 1. oraz §12 i §13; §57; §60 rozporządzenia WT.

7. INNE NIEZBĘDNE DANE WYNIKAJĄCE ZE SPECYFIKI, CHARAKTERU I STOPNIA SKOMPLIKOWANIA OBIEKTU BUDOWLANEGO LUB ROBÓT BUDOWLANYCH

Brak.

8. INFORMACJA O OBSZARZE ODDZIAŁYWANIA OBIEKTU

Wyznaczenia obszaru oddziaływania projektowanego przedsięwzięcia dokonano w oparciu o art. 3 pkt 20 ustawy z dnia 7 lipca 1994 r. - Prawo Budowlane (t. j. Dz. U. 2025 poz. 418 ze zm.), który stanowi, że przez obszar oddziaływania obiektu należy rozumieć teren wyznaczony w otoczeniu obiektu budowlanego na podstawie przepisów odrębnych, wprowadzających związane z tym obiektem ograniczenia w zabudowie tego terenu.

Wskazanie przepisów prawa w oparciu, o które dokonano określenia obszaru oddziaływania projektowanego obiektu

- Ustawa z dnia 7 lipca 1994 r. Prawo Budowlane (t. j. Dz. U. 2025 poz. 418 ze zm.).
- Rozporządzenie Ministra Infrastruktury z dnia 12 kwietnia 2002 r. w sprawie warunków technicznych, jakim powinny odpowiadać budynki i ich usytuowanie (t. j. Dz. U. 2024 poz. 726).

- Ustawa z dnia 27 marca 2003 r. o planowaniu i zagospodarowaniu przestrzennym (t.j. Dz.U. z 2024 r. poz. 1130 ze zm.),

- Ustawa z dnia 23 lipca 2003 r. o ochronie zabytków i opiece nad zabytkami (t.j. Dz.U. z 2024 r. poz. 1292 ze zm.),

- Ustawa z dnia 27 kwietnia 2001 r. Prawo ochrony środowiska (t.j. Dz. U. z 2025 r., poz. 647 ze zm.),

- Ustawa z dnia 28 września 1991 r. o lasach (t.j. Dz. U. z 2025 r., poz. 567),

- Rozporządzenie Ministra Środowiska z dnia 22 marca 2006 r. w sprawie szczegółowych zasad zabezpieczenia przeciwpożarowego lasów (t.j. Dz. U. z 2022 r., poz. 1065),

- Rozporządzenie Ministra Spraw Wewnętrznych i Administracji z dnia 7 czerwca 2010 r. w sprawie ochrony przeciwpożarowej budynków, innych obiektów budowlanych i terenów (Dz. U. 2024, poz. 1716).

Analiza oddziaływania projektowanej inwestycji

Przedsięwzięcie nie ogranicza dostępu do drogi publicznej, korzystania z wody, kanalizacji, energii elektrycznej, środków łączności, nie ogranicza dostępu światła dziennego, zapewnia ochronę przed hałasem, wibracjami, zakłóceniami elektrycznymi, promieniowaniem, zanieczyszczeniem powietrza wody i gleby. Inwestycja nie spowoduje ponadnormatywnego zacienienia działek sąsiednich.

Zasięg obszaru oddziaływania obiektu (przedstawiony w formie opisowej)

Zasięg obszaru oddziaływania projektowanej inwestycji tj. obiektu budowlanego przeznaczonego na cele gospodarki leśnej – wieża dla nietoperzy, mieści się w całości na działce, na której został zaprojektowany t. j. na działce ew. nr 1396, obręb Wapienica.

Przedsiębiorstwo Usługowe
>>ADA<<
ul. Wyzwolenia 19a
43-438 Brenna
tel.: 33 8536763, 602 552351, 535 603122
e-mail: ada.biuro@brenna.com.pl
NIP 548-202-91-27

MAPA DO CELÓW PROJEKTOWYCH

Skala mapy: 1:500

Organ prowadzący PZGiK		Prezydent Miasta Bielska-Białej
Id zgłoszenia		GK.6640.2903.2024
Adres	Wapienica	
Jednostka ewidencyjna	identyfikator	246101_1
	nazwa	Bielsko-Biała miasto
Obręb ewidencyjny	identyfikator	246101_1.0020
	nazwa	Wapienica
Nazwa układu współrzędnych	prostokątnych płaskich	PL-2000
	wysokości	PL-EVRF2007-NH
Oznaczenie granic obszaru, który był przedmiotem aktualizacji		- - - - - - - -
Linie rozgraniczające jednostki strukturalne MPZP, oznaczenie jednostek		BRAK MPZP

OŚWIADCZENIE:
Jako wykonawca prac geodezyjnych – Przedsiębiorstwo Usługowe ADA Alina Kozieł, oświadczam, że wykonane prace geodezyjne, zgłoszone w ODGiK w Bielsku-Białej pod Nr GK.6640.2903.2024, Nr uprawnień zawodowych kierownika prac -13212, protokołem z dnia 2024-12-23 Nr GK.6640.2903.2024_1_p4 zostały pozytywnie zweryfikowane.
Jestem świadomy odpowiedzialności karnej za złożenie fałszywego oświadczenia.

Brenna, 2024-12-11	Brenna, 2024-12-11
mgr inż. Andrzej Kozieł geodeta nr 13212	Katarzyna Ruwińska
Imię i nazwisko, nr uprawnień zawodowych kierownika prac geodezyjnych	Imię i nazwisko osoby, która opracowała mapę

UWAGA:
1) Nie wyklucza się istnienia uzbrojenia podziemnego niezgłoszonego do inwentaryzacji.
2) Dla wyróżnionych odcinków granic działek ewidencyjnych, dane o ich przebiegu nie pozwalają na sytuowanie budynków w odległości 4.0m i mniej od granicy (- - - - -).
3) Niniejsza mapa powstała w wyniku pomiaru bezpośredniego oraz na podstawie danych uzyskanych z ODGiK w Bielsku-Białej.

PROJEKT ZAGOSPODAROWANIA TERENU

SKALA 1:500

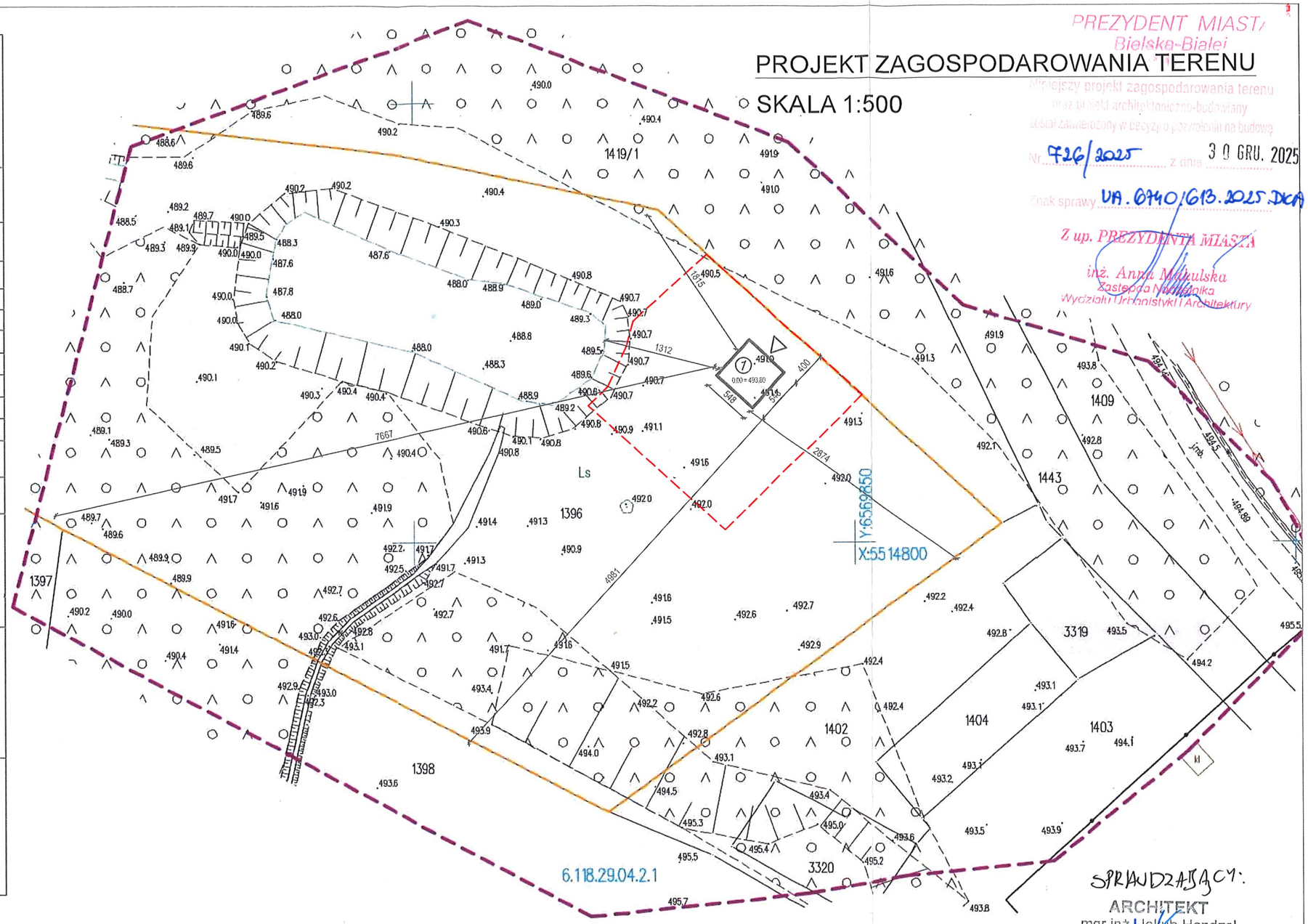

PREZYDENT MIASTA Bielska-Białej
Niniejszy projekt zagospodarowania terenu wraz z projektem architektoniczno-budowlanym został zawierzony w decyzji o pozwoleniu na budowę
Nr 726/2025 z dnia 30 GRU. 2025
Znak sprawy UA.6740.613.2025.DKA
Z up. PREZYDENTA MIASTA
inż. Anna Mikulska
Zastępca Naczelnika
Wydziału Urbanistyki i Architektury

SPRAWDZAJĄCY:
ARCHITEKT
mgr inż. Jakub Hendzel
upr. bud. w specjalności architektonicznej do projektowania bez ograniczeń
Nr 13/OPOKK/2021

ORIENTACJA

6.118.29.04.2.1

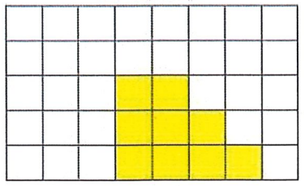

LEGENDA

- granica działki
- granica terenu objętego dec. licp
- (1) projektowany obiekt - wieża
- wejście do obiektu na poziom 0,00

BILANS TERENU

- powierzchnia działki	7 200,00 m²	100 %
- powierzchnia zabudowy - wieża	30,03 m²	0,42 %
- powierzchnia biologicznie czynna	7 169,97 m²	99,58 %

TEMAT:	Budowa wieży dla nietoperzy na części dz. ew. nr 1396 obręb Wapienica przy ul. Tartacznej w Bielsku-Białej				
RYSUNEK:	PROJEKT ZAGOSPODAROWANIA TERENU				
Nazwa i adres obiektu: Wieża dla nietoperzy, dz. ew. nr 1396, obręb Wapienica, jedn. ewidencyjna Bielsko-Biała	LIFE PODKOWIEC PLUS: back to the forest – holistic conservation of bat breeding habitats LIFE20 NAT/PL/001427				
Projektant: mgr inż. arch. Katarzyna Kończyło-Widera	Nr uprawnień: 08/OPOKK/2009	Podpis:	Nazwa i adres inwestora: Państwowe Gospodarstwo Leśne Lasy Państwowe Nadleśnictwo Bielsko ul. Kopytko 13, 43-300 Bielsko-Biała		
Opracowanie: mgr inż. arch. Iwona Stopińska-Hrynuk					
Koncepcja schronienia i rozwiązań związanych z ochroną nietoperzy: Rafał Szkudlarek			Data: 09.2025	Skala: 1:500	Faza projektu: / Nr rysunku: PZT-01

LIFE PODKOWIEC PLUS: back to the forest – holistic conservation of bat breeding habitats LIFE20 NAT/PL/001427

Projekt współfinansowany przez Unię Europejską w ramach instrumentu finansowego LIFE oraz Narodowy Fundusz Ochrony Środowiska i Gospodarki Wodnej

PROJEKT ARCHITEKTONICZNO-BUDOWLANY

Budowa wieży dla nietoperzy na części dz. ew. nr 1396 Obręb Wapienica przy ul. Tartacznej w Bielsku-Białej

PREZYDENT MIASTA Bielska-Białej -17-

Niniejszy projekt zagospodarowania terenu oraz projekt architektoniczno-budowlany został zatwierdzony w decyzji o pozwoleniu na budowę Nr 726/2025 z dnia 30 GRU. 2025 Znak sprawy WA.6740.613.2025.DKA

ADRES	gmina Bielsko-Biała, powiat Bielsko-Biała, województwo śląskie
KATEGORIA OBIEKTU BUDOWLANEGO	VIII – inne budowle
IDENTYFIKATOR DZIAŁEK EW.	246101_1.0020.1396, obręb Wapienica
INWESTOR	Państwowe Gospodarstwo Leśne Lasy Państwowe Nadleśnictwo Bielsko ul. Kopytko 13 43-382 Bielsko-Biała
PROJEKTANT ARCHITEKTURA	mgr inż. arch. Katarzyna Kończyło-Widera upr. budowlane nr 08/OPOKK/2009 w spec. architektonicznej
PROJEKTANT KONSTRUKCJA	mgr inż. Jerzy Żmuda upr. budowlane nr 39/01/Op w spec. konstrukcyjno-budowlanej
PROJEKTANT SPRAWDZAJĄCY	mgr inż. Tomasz Respondek upr. budowlane nr OPL/1429/PBkb/17 w spec. konstrukcyjno-budowlanej
ASYSTENT I OPRACOWANIE	mgr inż. arch. Iwona Stopińska-Hryniuk
KONCEPCJA SCHRONIENIA I ROZWIĄZAŃ ZWIĄZANYCH Z OCHRONĄ NIETOPERZY	Rafał Szkudlarek

SPRAWDZAJĄCY ARCHITEKT mgr inż. Jakub Hendzel upr. bud. w specjalności architektonicznej do projektowania bez ograniczeń Nr 13/OPOKK/2021

wrzesień 2025

Oświadczenie

na podst. art. 34 ust. 3d pkt 3 ustawy z dnia 7 lipca 1994 r. - Prawo budowlane
(t. j. Dz. U. 2025 poz. 418 ze zm.)

Oświadczam, że niniejszy projekt architektoniczno-budowlany budowy wieży dla nietoperzy na części dz. ew. nr 1396, obręb Wapienica przy ul. Tartacznej w Bielsku-Białej, został wykonany zgodnie z warunkami technicznymi, obowiązującymi przepisami oraz zasadami wiedzy technicznej.

Projektant	Data	Podpis
mgr inż. arch. Katarzyna Kończyło-Widera upr. budowlane nr 08/OPOKK/2009 w spec. architektonicznej	28.08.2025r.	
mgr inż. Jerzy Żmuda upr. budowlane nr 39/01/Op w spec. konstrukcyjno-budowlanej	29.08.2025r.	
mgr inż. Tomasz Respondek upr. budowlane nr OPL/1429/PBkb/17 w spec. konstrukcyjno-budowlanej	28.08.2025r.	
mgr inż. arch. JAKUB HENDZEL upr. budowlane nr 13/OPOKK/2021 w spec. architektonicznej	20.11.2025r.	ARCHITEKT mgr inż. Jakub Hendzel upr. bud. w specjalności architektonicznej do projektowania bez ograniczeń Nr 13/OPOKK/2021

SPIS TREŚCI

OŚWIADCZENIE PROJEKTANTÓW (art. 34 pkt 3d ppkt 3 Ustawy Prawo budowlane) ..... str. 2

CZĘŚĆ OPISOWA

1. RODZAJ I KATEGORIA OBIEKTU BUDOWLANEGO BĘDĄCEGO PRZEDMIOTEM ZAMIERZENIA BUDOWLANEGO 5

2. ZAMIERZONY SPOSÓB UŻYTKOWANIA ORAZ PROGRAM UŻYTKOWY OBIEKTU BUDOWLANEGO 5

3. UKŁAD PRZESTRZENNY ORAZ FORMA ARCHITEKTONICZNA 5

4. CHARAKTERYSTYCZNE PARAMETRY OBIEKTU BUDOWLANEGO 6

5. OPINIA GEOTECHNICZNA ORAZ INFORMACJA O SPOSOBIE POSADOWIENIA OBIEKTU BUDOWLANEGO 6

6. LICZBA LOKALI MIESZKALNYCH I UŻYTKOWYCH 7

7. W PRZYPADKU ZAMIERZENIA BUDOWLANEGO DOTYCZĄCEGO BUDYNKU MIESZKALNEGO WIELORODZINNEGO – LICZBA LOKALI MIESZKALNYCH DOSTĘPNYCH DLA OSÓB NIEPEŁNOSPRAWNYCH, O KTÓRYCH MOWA W ART. 1 KONWENCJI O PRAWACH OSÓB NIEPEŁNOSPRAWNYCH, SPORZĄDZONEJ W NOWYM JORKU DNIA 13 GRUDNIA 2006 R. (DZ. U. Z 2012 R. POZ. 1169 ORAZ Z 2018 R. POZ. 1217), W TYM OSÓB STARSZYCH 7

8. OPIS ZAPEWNIENIA NIEZBĘDNYCH WARUNKÓW DO KORZYSTANIA Z OBIEKTÓW UŻYTECZNOŚCI PUBLICZNEJ I MIESZKANIOWEGO BUDOWNICTWA WIELORODZINNEGO PRZEZ OSOBY NIEPEŁNOSPRAWNE, O KTÓRYCH MOWA W ART. 1 KONWENCJI O PRAWACH OSÓB NIEPEŁNO-SPRAWNYCH, SPORZĄDZONEJ W NOWYM JORKU DNIA 13 GRUDNIA 2006 R., W TYM OSOBY STARSZE 7

9. PARAMETRY TECHNICZNE OBIEKTU BUDOWLANEGO CHARAKTERYZUJACE WPŁYW OBIEKTU BUDOWLANEGO NA ŚRODOWISKO I JEGO WYKORZYWANIE ORAZ NA ZDROWIE LUDZI I OBIEKTY SĄSIEDNIE – CHARAKTERYSTYKA EKOLOGICZNA 7

a) Zapotrzebowanie i jakość wody oraz ilość, jakość i sposób odprowadzania ścieków oraz wód opadowych 7

b) Emisja zanieczyszczeń gazowych, w tym zapachy, pyły i płyny 7

c) Rodzaj i ilość wytwarzanych odpadów 7

d) Właściwości akustyczne oraz emisja drgań, a także promieniowania 8

e) Wpływ obiektu budowlanego na drzewostan, powierzchnię ziemi, w tym glebę, wody powierzchniowe i podziemne 8

10. ANALIZA TECHNICZNYCH, ŚRODOWISKOWYCH I EKONOMICZNYCH MOŻLIWOŚCI REALIZACJI WYSOCE WYDAJNYCH SYSTEMÓW ALTERNATYWNYCH ZAOPATRZENIA W ENERGIĘ I CIEPŁO 8

11. ANALIZA TECHNICZNYCH I EKONOMICZNYCH MOŻLIWOŚCI WYKORZYSTANIA URZĄDZEŃ, KTÓRE AUTOMATYCZNIE REGULUJĄ TEMPERATURĘ ODDZIELNIE W POSZCZEGÓLNYCH POMIESZCZENIACH 8

12. INFORMACJA O ZASADNICZYCH ELEMENTACH WYPOSAŻENIA BUDOWLANO-INSTALACYJNEGO, ZAPEWNIAJĄCYCH UŻYTKOWANIE OBIEKTU BUDOWLANEGO ZGODNIE Z PRZEZNACZENIEM 8

13. DANE DOTYCZĄCE WARUNKÓW OCHRONY PRZECIWPOŻAROWEJ 12

14. INFORMACJA O ZGODZIE NA ODSTĘPSTWO, O KTÓRYM MOWA W ART. 9 USTAWY, LUB O ZGODZIE UDZIELONEJ W POSTANOWIENIU, O KTÓRYM MOWA W ART. 6A UST. 2 USTAWY Z DNIA 24 SIERPNIA 1991 R. O OCHRONIE PRZECIWPOŻAROWEJ (DZ. U. Z 2020 R. POZ. 961), JEŻELI ZOSTAŁY WYDANE. 13

15. UWAGI 13

CZĘŚĆ GRAFICZNA

Rys. A-01 – Wieża. Przekrój 1-1 ..... SKALA 1:100

Rys. A-02 – Rzut fundamentów wieży ..... SKALA 1:50

Rys. A-03 – Wieża przekrój A-A, B-B ..... SKALA 1:100

Rys. A-04 – Wieża przekrój C-C, D-D ..... SKALA 1:100

Rys. A-05 – Wieża przekrój E-E, F-F ..... SKALA 1:100

Rys. A-06 – Wieża – latarnia, rzut dachu ..... SKALA 1:100

Rys. A-07 – Elewacja południowo-wschodnia ..... SKALA 1:100

Rys. A-08 – Elewacja północno-wschodnia ..... SKALA 1:100

Rys. A-09 – Elewacja północno-zachodnia ..... SKALA 1:100

Rys. A-10 – Elewacja południowo-zachodnia ..... SKALA 1:100

1. RODZAJ I KATEGORIA OBIEKTU BUDOWLANEGO BĘDĄCEGO PRZEDMIOTEM ZAMIERZENIA BUDOWLANEGO

Kategoria budynku: VIII – inne budowle.

2. ZAMIERZONY SPOSÓB UŻYTKOWANIA ORAZ PROGRAM UŻYTKOWY OBIEKTU BUDOWLANEGO

Przedmiotem inwestycji jest budowa obiektu budowlanego przeznaczonego na cele gospodarki leśnej – wieża dla nietoperzy, położone na gruntach leśnych Skarbu Państwa. Obiekt nie będzie posiadał instalacji elektrycznej, wodno-kanalizacyjnej oraz c.o., będzie wyposażony w instalację chroniącą od wyładowań atmosferycznych.

Projektuje się wieżę na planie kwadratu o czterech kondygnacjach nadziemnych, w tym pierwsza zagłębiona częściowo poniżej terenu. Wnętrza zostaną dostosowane do potrzeb nietoperzy, wyposażone będą w odpowiednie ukrycia oraz udogodnienia wspomagające ochronę zwierząt. Wnętrza nie będą udostępniane dla ludzi. Obiekty będą sporadycznie kontrolowane przez osoby prowadzące monitoring nietoperzy.

Układ funkcjonalny wg rzutów kondygnacji.

3. UKŁAD PRZESTRZENNY ORAZ FORMA ARCHITEKTONICZNA

Układ przestrzenny i wygląd zewnętrzny – Projektowany obiekt budowlany to drewniana konstrukcja wieżowa na wysokiej, murowanej podstawie posadowionej na fundamentach żelbetowych. Rzut obiektu oparty jest na planie kwadratu, bryła przykryta dachem namiotowym z latarnią na szczycie krytą blachą. Poniżej okapów stromych połaci dachu - izbica.

Wyroby wykończeniowe – Murowana podstawa wieży licowana kamieniem polnym elewacyjnym, stosowanym w regionalnym budownictwie. Powyżej podstawy wieża w konstrukcji drewnianej. Ściany z okładziny drewnianej w formie pionowych desek modrzewiowych szerokości 150 mm, łączonych na pióro-wpust, w kolorze naturalnym. Deski dociągnięte do siebie w celu wyeliminowania szczelin. Od zewnątrz łączenia doszczelnione dodatkową deską szerokości 35 mm. Na elewacjach pseudo okiennice wraz z poziomymi obróbkami blacharskimi stanowiące element wyposażenia obiektu dla celów ochrony nietoperzy. Pokrycie dachu wieży, latarnia, część powierzchni izbicy oraz okap nad częścią murowaną pokryte blachą tytanowo-cynkową gr. 0,55 mm w kolorze naturalnej stali, ułożoną na podwójny rąbek stojący.

4. CHARAKTERYSTYCZNE PARAMETRY OBIEKTU BUDOWLANEGO

kubatura brutto obiektu -wieża	206,70 m^3
powierzchnia zabudowy wieży	30,03 m^2
wysokość wieży (od poziomu terenu do kalenicy)	15,52 m
długość wieży u podstawy	5,48 m
szerokość wieży u podstawy	5,48 m

5. OPINIA GEOTECHNICZNA ORAZ INFORMACJA O SPOSOBIE POSADOWIENIA OBIEKTU BUDOWLANEGO

Na podstawie kryteriów ustalonych Rozporządzeniem Ministra Transportu, Budownictwa i Gospodarki Morskiej z dnia 25 kwietnia 2012 r. w sprawie ustalania geotechnicznych warunków posadawiania obiektów budowlanych (Dz.U. z 2012 r. poz. 463) w sprawie kategorii geotechnicznych, w odniesieniu do charakterystyki projektowanego przedsięwzięcia ustalono I kategorię geotechniczną obiektu. W poziomie posadowienia obiektu występują proste warunki gruntowe.

Podłoże gruntowe rozpoznano w dwóch punktach badawczych do głębokości 4,5-5,0 m p.p.t. zakończone po zagłębieniu ich na 2,8-3,4 m w pakiet skał i ich wietrzelin kamienistych.

Wg mapy osuwisk i terenów zagrożonych ruchami masowymi wykonanej dla Gminy Bielsko-Biała (baza SOPO), teren badań znajduje się poza osuwiskami i terenami zagrożonymi ruchami masowymi.

W wykonanych otworach badawczych do głębokości 4,5-5 m p.p.t. stwierdzono występowanie gruntu rodzimego okruchowego, osadów rzecznych, wietrzelisko uziarnieniu kamienistym oraz skał osadowych-piaskowych.

Wodę gruntową stwierdzono wyłącznie w otworze nr 1, wykonanym na obrzeżu zbiornika wodnego. Warstwę wodonośną tworzyły spągowe osady czwartorzędowe, wraz ze stropem wietrzelin kamienistych. Zwierciadło miało charakter swobodny, a stabilizowało się na głębokości 1,6 m p.p.t., czyli na rzędnej około 489,1 m n.p.m. Poziom piezometryczny zwierciadła wody, w podłożu gruntowym, jest ściśle związany z ilością opadów atmosferycznych i poziomem wody w pobliskich ciekach wodnych i zbiorniku. Dla utworów kamienisto-żwirowych warstwy wodonośnej współczynnik filtracji można przyjmować w wysokości rzędu: k ~ 10-3 m/s (dotyczy części warstwy geotechnicznej II, niezaglinionej), wg danych literaturowych (Z. Wiłun - Zarys Geotechniki) oraz doświadczeń z badań na terenach sąsiednich i podobnych pod względem wykształcenia litologicznego podłoża gruntowego. Poziom filtracji maleje lub wręcz zanika w obrębie wietrzelin kamienistych, ze względu na znaczny wzrost zagęszczenia i minimalną ilość wypełnień piaszczystych przestrzeni międzyziarnowych, które mogą prowadzić wodę.

Normowa głębokość przemarzania dla rejonu będącego przedmiotem badań wynosi hz=1,2m.

Istniejący poziom terenu w obszarze opracowania: 490,5-491,5 m n.p.m. Projektowany poziom obiektu budowlanego przeznaczonego na cele gospodarki leśnej – wieży dla nietoperzy 0,00 = 493,80 m n.p.m.

Wieżę zaprojektowano na ławach fundamentowych żelbetowych o przekroju 90x40-145 cm. Ławy należy posadowić na 10 cm podbudowie z chudego betonu.

Założony w projekcie sposób posadowienia dostosować do istniejących warunków gruntowych. Po wykonaniu całości wykopów w przypadku stwierdzenia zasadniczych różnic parametrów geotechnicznych gruntów należy przyjąć i ustalić zmianę posadowienia elementów żelbetowych lub wieży.

6. LICZBA LOKALI MIESZKALNYCH I UŻYTKOWYCH

Nie dotyczy.

7. W PRZYPADKU ZAMIERZENIA BUDOWLANEGO DOTYCZĄCEGO BUDYNKU MIESZKALNEGO WIELORODZINNEGO – LICZBA LOKALI MIESZKALNYCH DOSTĘPNYCH DLA OSÓB NIEPEŁNOSPRAWNYCH, O KTÓRYCH MOWA W ART. 1 KONWENCJI O PRAWACH OSÓB NIEPEŁNOSPRAWNYCH, SPORZĄDZONEJ W NOWYM JORKU DNIA 13 GRUDNIA 2006 R. (DZ. U. Z 2012 R. POZ. 1169 ORAZ Z 2018 R. POZ. 1217), W TYM OSÓB STARSZYCH

Nie dotyczy.

8. OPIS ZAPEWNIENIA NIEZBĘDNYCH WARUNKÓW DO KORZYSTANIA Z OBIEKTÓW UŻYTECZNOŚCI PUBLICZNEJ I MIESZKANIOWEGO BUDOWNICTWA WIELORODZINNEGO PRZEZ OSOBY NIEPEŁNOSPRAWNE, O KTÓRYCH MOWA W ART. 1 KONWENCJI O PRAWACH OSÓB NIEPEŁNO-SPRAWNYCH, SPORZĄDZONEJ W NOWYM JORKU DNIA 13 GRUDNIA 2006 R., W TYM OSOBY STARSZE

Nie dotyczy.

9. PARAMETRY TECHNICZNE OBIEKTU BUDOWLANEGO CHARAKTERYZUJACE WPŁYW OBIEKTU BUDOWLANEGO NA ŚRODOWISKO I JEGO WYKORZYWANIE ORAZ NA ZDROWIE LUDZI I OBIEKTY SĄSIEDNIE

CHARAKTERYSTYKA EKOLOGICZNA

a) Zapotrzebowanie i jakość wody oraz ilość, jakość i sposób odprowadzania ścieków oraz wód opadowych

Obiekt nie wymaga zaopatrzenia w wodę, nie będą wytwarzane ścieki. Wody opadowe powierzchniowo rozsączone będą na działce, na której projektowana jest inwestycja.

b) Emisja zanieczyszczeń gazowych, w tym zapachy, pyły i płyny

Obiekt nie będzie emitował zanieczyszczeń gazowych, pyłowych, płynnych, zapachowych.

c) Rodzaj i ilość wytwarzanych odpadów

W obiekcie nie będą wytwarzane odpady szkodliwe.

d) Właściwości akustyczne oraz emisja drgań, a także promieniowania

Zastosowane w projekcie architektoniczno-budowlanym rozwiązania przestrzenne, funkcjonalne i techniczne nie są związane z emisją hałasu, wibracji oraz promieniowania, w tym jonizującego pola magnetycznego ani innych zakłóceń.

e) Wpływ obiektu budowlanego na drzewostan, powierzchnię ziemi, w tym glebę, wody powierzchniowe i podziemne

Obiekt nie wpłynie na powierzchnię ziemi, glebę oraz wody powierzchniowe i gruntowe. Zastosowane w projekcie architektoniczno-budowlanym rozwiązania przestrzenne, funkcjonalne i techniczne ograniczają lub eliminują wpływ obiektu budowlanego na środowisko przyrodnicze, zdrowie ludzi i inne obiekty budowlane.

Zgodnie z Rozporządzeniem Rady Ministrów z dnia 10 września 2019 r. (Dz. U. z 2019 r. poz. 1839 ze zm.) w sprawie przedsięwzięć mogących znacząco oddziaływać na środowisko oraz Ustawą z dnia 3 października 2008 r. o udostępnianiu informacji o środowisku i jego ochronie, udziale społeczeństwa w ochronie środowiska oraz o ocenach oddziaływania na środowisko (t. j. Dz. U. z 2023 r. poz. 1094 ze zm.), przedsięwzięcie nie wpływa negatywnie na środowisko. Dla inwestycji została opracowana ocena oddziaływania przedsięwzięcia na obszary Natura 2000, która stanowi iż: *„Z uwagi na charakter przedsięwzięcia i jego położenie nie zidentyfikowano oddziaływań, które na każdym etapie realizacji, funkcjonowania i likwidacji mogłyby oddziaływać znacząco negatywnie na gatunki chronione, cenne ekosystemy, przedmioty ochrony i cele ochrony obszarów Natura 2000 i pozostałych obszarowych formy ochrony przyrody, pomniki przyrody, krajobraz i różnorodność biologiczną”*. Inwestycja jest działaniem ochronnym mającym na celu zachowanie zagrożonych gatunków nietoperzy będących przedmiotem ochrony obszaru Natura 2000.

10. ANALIZA TECHNICZNYCH, ŚRODOWISKOWYCH I EKONOMICZNYCH MOŻLIWOŚCI REALIZACJI WYSOCE WYDAJNYCH SYSTEMÓW ALTERNATYWNYCH ZAOPATRZENIA W ENERGIĘ I CIEPŁO

Nie dotyczy – obiekt nie będzie ogrzewany, chłodzony oraz nie będzie podłączony do sieci energetycznej.

11. ANALIZA TECHNICZNYCH I EKONOMICZNYCH MOŻLIWOŚCI WYKORZYSTANIA URZĄDZEŃ, KTÓRE AUTOMATYCZNIE REGULUJĄ TEMPERATURĘ ODDZIELNIE W POSZCZEGÓLNYCH POMIESZCZENIACH

Nie dotyczy – inwestycja nie obejmuje systemu zaopatrzenia w energię i ciepło.

12. INFORMACJA O ZASADNICZYCH ELEMENTACH WYPOSAŻENIA BUDOWLANO-INSTALACYJNEGO, ZAPEWNIAJĄCYCH UŻYTKOWANIE OBIEKTU BUDOWLANEGO ZGODNIE Z PRZEZNACZENIEM

INSTALACJE

Obiekt nie będzie wyposażony w instalację wodociągową, kanalizacyjną, centralnego ogrzewania, gazową i elektryczną.

Wieża będzie wyposażona w instalację odgromową.

DANE KONSTRUKCYJNO – MATERIAŁOWE - WIEŻA

Konstrukcja: drewniana szkieletowa, na wysokiej podmurówce licowanej okładziną kamienną.

Fundamenty:
Ławy fundamentowe żelbetowe 90x40 cm, na 10 cm podkładzie z betonu C8/10. Zbrojenie ław fundamentowych wykonać zgodnie z obliczeniami statycznymi i rysunkami konstrukcyjnymi.

Ściany:
Ściany fundamentowe do wysokości 190 cm powyżej ław żelbetowe, z betonu C 25/30 W8. Ponad ścianami słupy żelbetowe, wypełnienie z bloczków keramzytowych klasy 10 MPa na zaprawie 5 MPa gr. 30 cm. Dodatkowa warstwa pustaków keramzytowych gr. 12 cm licowana okładziną z lokalnego kamienia polnego. Zbrojenie słupów wykonać zgodnie z obliczeniami statycznymi i rysunkami konstrukcyjnymi.

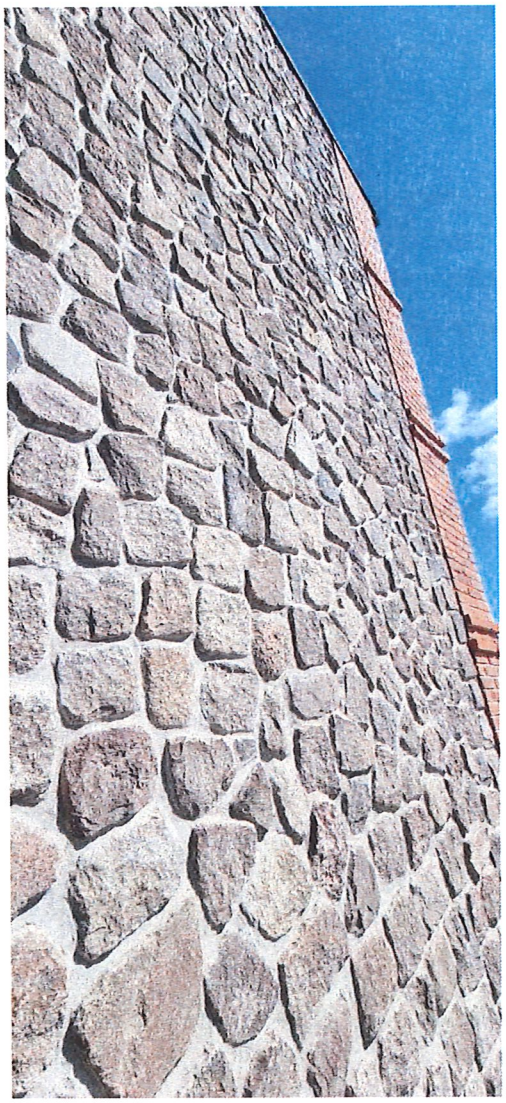

zdj. 1 – kamień polny elewacyjny

Ściany powyżej poziomu ±0,00:
Ściany powyżej części murowanej w konstrukcji drewnianej, z zewnątrz oszalowane deską modrzewiową szer. 150 mm gr. 32 mm, łączoną na pióro-wpust. Od zewnątrz stosować na łączeniach listwy uszczelniające szer. 35 mm. Deski należy dobrze dociągnąć do siebie aby nie powstawały szczeliny.

Nie dopuszczalne jest aby końcówki wkrętów wystawały poza elementy drewniane.

Konstrukcję drewnianą wieży wykonać zgodnie z obliczeniami statycznymi i rysunkami konstrukcyjnymi.

Podłogi i posadzki:
W części murowanej wieży przestrzeń pomiędzy ławami fundamentowymi uzupełnić zagęszczonym piaskiem, na którym układać płyty kamienne.
Powyżej części murowanej podłogi drewniane, od spodu nie heblowane, ryflowane na głębokość ok. 3 mm.

Tynki i okładziny wewnętrzne:
W części murowanej tynków brak. Na drugiej kondygnacji drewnianej okładzina ścian z desek ułożonych pionowo ze szczeliną 25 mm pomiędzy deskami.

Stropy:
Nad częścią murowaną: monolityczny, żelbetowy, wykonany zgodnie z obliczeniami statycznymi i rysunkami konstrukcyjnymi. W części drewnianej obiektu: drewniane. Pomiędzy kondygnacjami otwory w części centralnej zabudowane klapą drewnianą uniesioną nad otworem tworząc szczeliną wysokości 15 cm umożliwiającej przelot nietoperzy pomiędzy kondygnacjami.

Stolarka okienna i drzwiowa:
Drzwi zewnętrzne stalowe obite blachą gr. 0,20 mm, ocieplone polistyrenem ekstrudowanym XPS gr. 50 mm, osadzone na stalowej ramie. Zamknięcie wykonane indywidualnie dla obiektu.

Drzwi wewnętrzne stalowe obite blachą gr. 0,20 mm.

Na elewacjach wykonane pseudo okiennice wraz dwoma poziomymi pasmami obróbki blacharskiej biegnącej dookoła wieży, stanowiącymi element wyposażenia dostosowanego dla potrzeb nietoperzy.

Wyłazy dachowe obite blachą analogiczną jak pokrycie dachu.

Schody:
Wejście do wieży możliwe tylko po przystawieniu drabiny przyniesionej przez osobę monitorującą obiekt.

Pomiędzy kondygnacjami obiektu przemieszczanie się po dosunięciu do otworu w stropie drabiny zamocowanej na szynie. Poza okresem monitoringu nietoperzy drabina będzie przesunięta poza otwór.

Elewacje:

Elewacje z deski modrzewiowej szer. 150 mm mocowanej pionowo w kolorze naturalnym, z dodatkową deską doszczelniającą na łączeniach szer. 35 mm. Izbica w elewacji południowo-wschodniej i południowo-zachodniej oraz osłona murowanej podwaliny obita blachą tytanowo-cynkową na podwójny rąbek stojący w kolorze naturalnej stali gr. 0,55 mm. Okap nad częścią murowaną uszczelniony obróbką z blachy. Okładzina zewnętrzna elewacji w części murowanej – kamień polny elewacyjny na zaprawie 5 MPa.

Należy zlikwidować wszelkie ostre krawędzie zarówno wewnątrz jak i na zewnątrz wieży.

Dach:
Dach wielospadowy symetryczny w konstrukcji drewnianej o kącie nachylenia 61° nad izbicą, 43° nad latarnią. Rozstaw oraz przekroje poszczególnych elementów więźby dachowej wykonać zgodnie z obliczeniami statycznymi i rysunkami konstrukcyjnymi.

Pokrycie dachu:
Blacha tytanowo-cynkowa gr. 0,55 mm, na podwójny rąbek stojący w kolorze naturalnej stali. Blacha w pasach na długość krycia.

Obróbki blacharskie, rynny i rury spustowe:
Obróbki blacharskie tytanowo-cynkowe, w kolorze naturalnej stali. Rynny półokrągłe ø 127, rury spustowe okrągłe ø 100. Rynny i rury spustowe wykonane z blachy tytanowo-cynkowej gr. co najmniej 0,65 mm.

Na wlotach rur spustowych zastosować siatki zabezpieczające przed wpadnięciem do rur liści lub zwierząt. Zakończenia rynny nie zamykać denkiem.

Wentylacja:
W dachu nad izbicą wykonać wywietrzniki zasuwane od wewnątrz, umożliwiające zamknięcie otworu.

Izolacje przeciwwilgociowe:
Pozioma izolacja ścian fundamentowych – 2 x papa asfaltowa na lepiku łączona na zakład.
Pozioma izolacja pomiędzy żelbetową płytą a drewnianą konstrukcją obiektu – papa asfaltowa.
Należy zachować ciągłość izolacji.
Pionowa izolacja ścian fundamentowych – 2 x dyspersyjna masa asfaltowo-kauczukowa.

Impregnacja drewna:
Impregnację drewnianej elewacji wykonać od zewnątrz środkami **nie zawierającymi substancji biobójczych**. Nie należy impregnować żadnych elementów drewnianych wewnątrz wieży.

Stosowanie środków chemicznych bezwzględnie po pisemnej akceptacji środka przez nadzór chiropterologiczny. Wszystkie środki chemiczne muszą posiadać atest higieniczny.

Izolacje termiczne:
Nad częścią murowaną strop wypełniony keramzytem izolacyjnym frakcji 4-10 mm.

Instalacja odgromowa:

Instalację odgromową wykonać zgodnie z Projektem Technicznym.

WYPOSAŻENIE WNĘTRZA WIEŻY

Wnętrze wieży dostosować do potrzeb nietoperzy. Wyposażenie wykonać zgodnie z rysunkiem i opisem zawartym w Projekcie Technicznym i Projekcie Wykonawczym.

Wszystkie środki chemiczne muszą posiadać atest higieniczny. Przed zastosowaniem należy uzyskać pisemną akceptację przez nadzoru chiropterologicznego.

13. DANE DOTYCZĄCE WARUNKÓW OCHRONY PRZECIWPOŻAROWEJ

Zgodnie z warunkami ochrony przeciwpożarowej ustalonymi na podstawie Rozporządzenia Ministra Spraw Wewnętrznych i Administracji z dnia 5 sierpnia 2023 r. w sprawie uzgadniania projektu zagospodarowania działki lub terenu, projektu architektoniczno-budowlanego, projektu technicznego oraz projektu urządzenia przeciwpożarowego pod względem zgodności z wymaganiami ochrony przeciwpożarowej (Dz. U. z 2023 r., poz. 1563), obiekt nie jest obiektem budowlanym istotnym ze względu na konieczność zapewnienia ochrony życia, zdrowia, mienia lub środowiska przed pożarem, klęską żywiołową lub innym miejscowym zagrożeniem, którego projekt zagospodarowania działki lub terenu, projekt architektoniczno-budowlany oraz projekt techniczny wymagają uzgodnienia.

Zgodnie z art. 3 Ustawy z dnia 7 lipca 1994 r. Prawo budowlane (t.j. Dz. U. z 2025 r. poz. 418 ze zm.) projektowany obiekt budowlany przeznaczony na cele gospodarki leśnej – wieża dla nietoperzy jest budowlą, która nie wymaga uzgodnień p. poż.

Obiekt nie jest przeznaczony do przebywania w nim ludzi. Sporadycznie będzie kontrolowany przez upoważnione osoby prowadzące monitoring nietoperzy. Nie jest to budynek inwentarski.

Wysokość i liczba kondygnacji:

- wysokość wieży	15,52 m
- obiekt (wieża) zaliczany do grupy budynków	SW - średniowysoki
- liczba kondygnacji nadziemnych -	4

Odległość wieży od najbliższych sąsiednich granic działek wynosi:
4,00 m od granicy działki 1419/1 od strony północno-wschodniej,
ok. 49,81 m od granicy działki 1398 od strony południowo-zachodniej,
ok. 76,67 m od granicy działki 1397 od strony zachodniej,
ok. 28,74 m od granicy działki 1402 od strony południowej.

W odległościach tych nie znajduje się żadna zabudowa.

Odległości te są zgodne w wymogami Ministra Infrastruktury z dnia 12.04.2002 r. w sprawie warunków technicznych jakim powinny odpowiadać budynki i ich usytuowanie (t.j. Dz. U. 2024 poz.726).

Parametry pożarowe występujących substancji palnych
W obiekcie nie będą przechowywane i stosowane materiały palne oraz magazynowane materiały zaliczane do niebezpiecznych pożarowo.

Przewidywana gęstość obciążenia ogniowego
Nie określa się.

Kategoria zagrożenia ludzi, przewidywalna liczba osób na kondygnacjach
Obiekt nie jest przeznaczony do przebywania w nim ludzi. Nie jest to budynek inwentarski.

Ocena zagrożenia wybuchem pomieszczeń oraz przestrzeni zewnętrznych
W obiekcie nie występują pomieszczenia zagrożone wybuchem.

Podział na strefy pożarowe
Nie określa się.

Dobór urządzeń przeciwpożarowych w obiekcie
W projektowanym obiekcie nie jest wymagane stosowanie: stałych i półstałych urządzeń gaśniczych, systemu sygnalizacji pożarowej, dźwiękowego systemu ostrzegawczego, urządzeń oddymiających i przeciwpożarowej instalacji wodociągowej.

Wyposażenie w podręczny sprzęt gaśniczy
Dla obiektu nie jest wymagane stosowanie podręcznego sprzętu gaśniczego. Zaleca się wyposażenie obiektu - wieży w podręczny sprzęt gaśniczy.

Drogi pożarowe
Inwestycja realizowana będzie bezpośrednio przy drodze leśnej, zapewniającej dojazd dla pojazdów jednostek ochrony przeciwpożarowej.

14. INFORMACJA O ZGODZIE NA ODSTĘPSTWO, O KTÓRYM MOWA W ART. 9 USTAWY, LUB O ZGODZIE UDZIELONEJ W POSTANOWIENIU, O KTÓRYM MOWA W ART. 6A UST. 2 USTAWY Z DNIA 24 SIERPNIA 1991 R. O OCHRONIE PRZECIWPOŻAROWEJ (DZ. U. Z 2020 R. POZ. 961), JEŻELI ZOSTAŁY WYDANE.

Nie dotyczy.

15. UWAGI

Roboty budowlane wykonywać na podstawie Projektu Technicznego. Projekt Techniczny, Projekt Architektoniczno-Budowlany i Projekt Zagospodarowania Terenu stanowią integralną całość projektu.

Wszystkie elementy konstrukcyjne wieży wykonać zgodnie z obliczeniami statycznymi i rysunkami konstrukcyjnymi. Roboty prowadzić pod nadzorem osób uprawionych.

Wszystkie elementy ujęte w opisie a nie ujęte na rysunkach lub ujęte na rysunkach a nie ujęte w opisie należy traktować jakby były ujęte w obu. W przypadku rozbieżności w jakimkolwiek z elementów dokumentacji należy zgłosić to projektantowi, który odniesie się do problemu. Wszystkie rysunki należy rozpatrywać łącznie. Projektanci zastrzegają sobie prawo dokonywania korekt w trakcie realizacji prac.

Materiały budowlane powinny posiadać wymagane aprobaty techniczne i odpowiadać właściwym normom. Należy stosować rozwiązania i produkty zgodnie z wybranym systemem.

Roboty budowlane należy wykonywać zgodnie z „Warunkami technicznymi wykonania i odbioru robót", kartami technicznymi oraz zgodnie ze sztuką budowlaną.

PREZYDENT MIASTA Bielska-Białej

Niniejszy projekt zagospodarowania terenu jest projektem architektoniczno-budowlanym zatwierdzonym w decyzji o pozwoleniu na budowę 726/2025 z dnia 30 GRU. 2025 w sprawy UA.6740.613.2025.DUA

Z up. PREZYDENTA MIASTA
inż. Anna Makulska
Zastępca Naczelnika
Wydziału Urbanistyki i Architektury

PRZEKRÓJ 1-1
skala 1:100

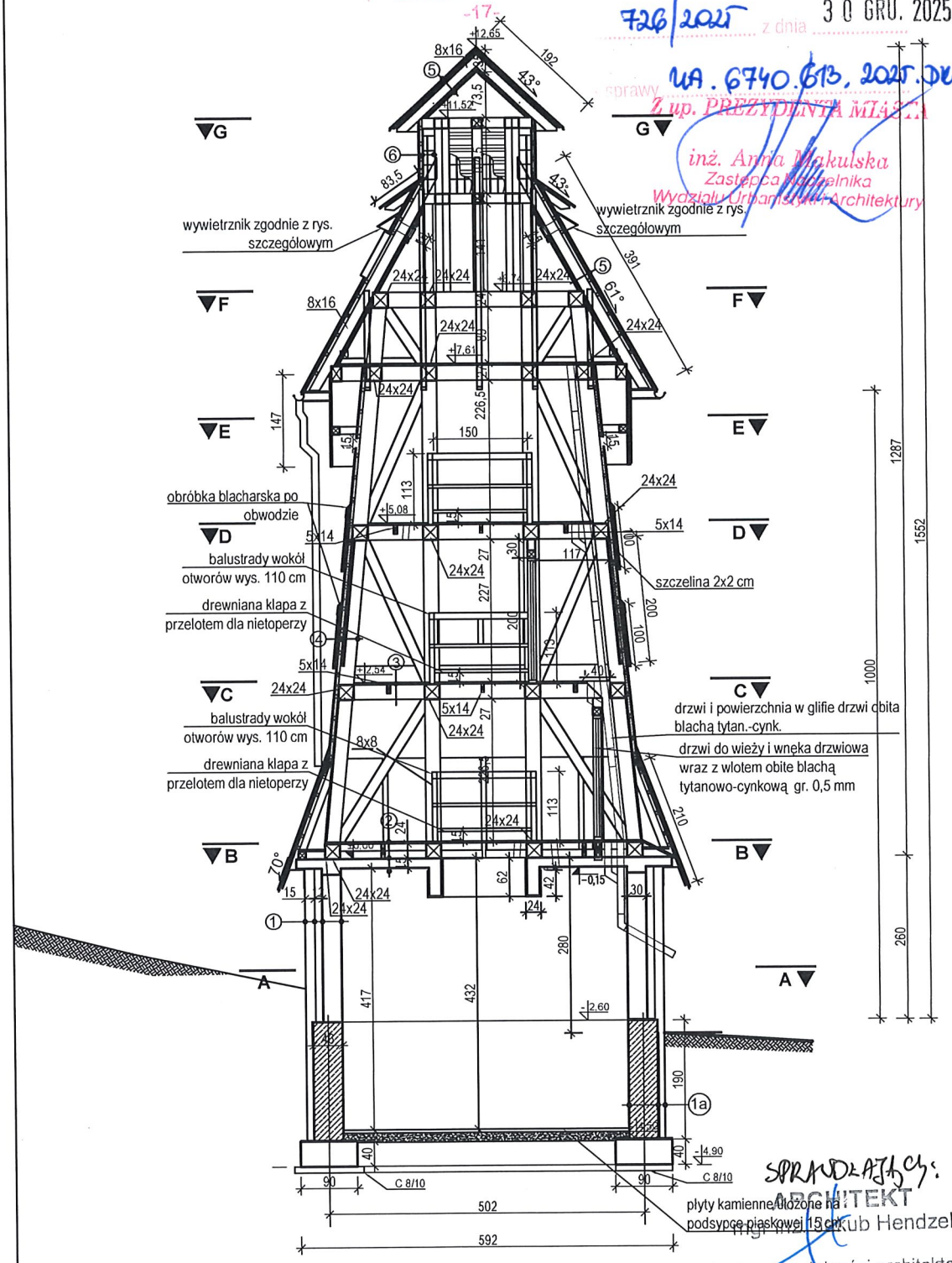

1

pustak keramzytowy	30 cm
pustak keramzytowy	12 cm
okładzinna kamienna	ok. 15 cm

1a

żelbet	30 cm
okładzina kamienna	ok. 15 cm

2

deska 32 mm	32 mm
keramzyt izolacyjny	24 cm
folia paroizolacyjna	
płyta żelbetowa	12 cm

3

folia paroprzepuszczalna	
deska modrzewiowa	32 mm

4

blacha tytanowo-cynkowa	0,55 mm
deska modrzewiowa	32 mm
łaty 4 x 6 cm	
słupy 24 x 24 cm	

5

blacha tytanowo-cynkowa	0,55 mm
deska modrzewiowa	32 mm
łaty 4 x 6 cm	
krokwie 8 x 16 cm	

6

blacha tytanowo-cynkowa	0,55 mm
deska modrzewiowa	32 mm
łaty 4 x 6 cm	
słupy 16 x 16 cm	

7

humus	
warstwa oddzielająca (geowłóknina)	
keramzyt izolacyjny	30 cm
hydroizolacja bitumiczna	
rura kanalizacyjna żelbetowa	16 cm

8

humus	
warstwa oddzielająca (geowłóknina)	
keramzyt izolacyjny	30 cm
hydroizolacja bitumiczna	
zbiornik betonowy	15 cm

9

rura kanalizacyjna żelbetowa	16 cm
kruszywo łamane 0-31,5 mm	20 cm

SPRAWDZAJĄCY:
ARCHITEKT
mgr inż. Jakub Hendzel
upr. bud. w specjalności architektonicznej do projektowania bez ograniczeń
Nr 13/OPOKK/2021

Uwaga:
Rysunek rozpatrywać łącznie z rysunkami konstrukcyjnymi.
Wnętrze dostosować do potrzeb nietoperzy zgodnie z Projektem Wykonawczym.

TEMAT:	Budowa wieży dla nietoperzy na części dz. ew. nr 1396 obręb Wapienica przy ul. Tartacznej w Bielsku-Białej
RYSUNEK:	WIEŻA - PRZEKRÓJ 1-1
Nazwa i adres obiektu:	Wieża dla nietoperzy na części dz. ew. nr 1396, obręb Wapienica

LIFE PODKOWIEC PLUS: back to the forest – holistic conservation of bat breeding habitats LIFE20 NAT/PL/001427

Projektant:	Nr uprawnień:	Podpis:	Nazwa i adres inwestora:
mgr inż. arch. Katarzyna Kończyło-Widera	08/OPOKK/2009		Państwowe Gospodarstwo Leśne Lasy Państwowe Nadleśnictwo Bielsko ul. Kopytko 13, 43-382 Bielsko-Biała
Konstrukcja: mgr inż. Jerzy Żmuda	39/01/Op		
Sprawdzający: mgr inż. Tomasz Respondek	OPL/1429/PBkb/17		
Opracowanie: mgr inż. arch. Iwona Stopińska-Hryniuk			
Koncepcja schronienia i rozwiązania służące ochronie nietoperzy:	Rafał Szkudlarek		

Data:	Skala:	Faza projektu:	Nr rysunku:
09.2025	1:100	PROJEKT	A-01

Projekt jest chroniony na podstawie Ustawy z dnia 04.02.1994 r. o prawie autorskim i prawach pokrewnych (t. j. z 2022 r. poz. 2509). Powielanie, publikowanie w części lub w całości przez osoby trzecie oraz dokonywanie zmian konstrukcyjnych, materiałowych, koncepcyjnych bez zgody PTPP "pro Natura" z Wrocławia jest zabroniona.

RZUT FUNDAMENTÓW WIEŻY
skala 1:50

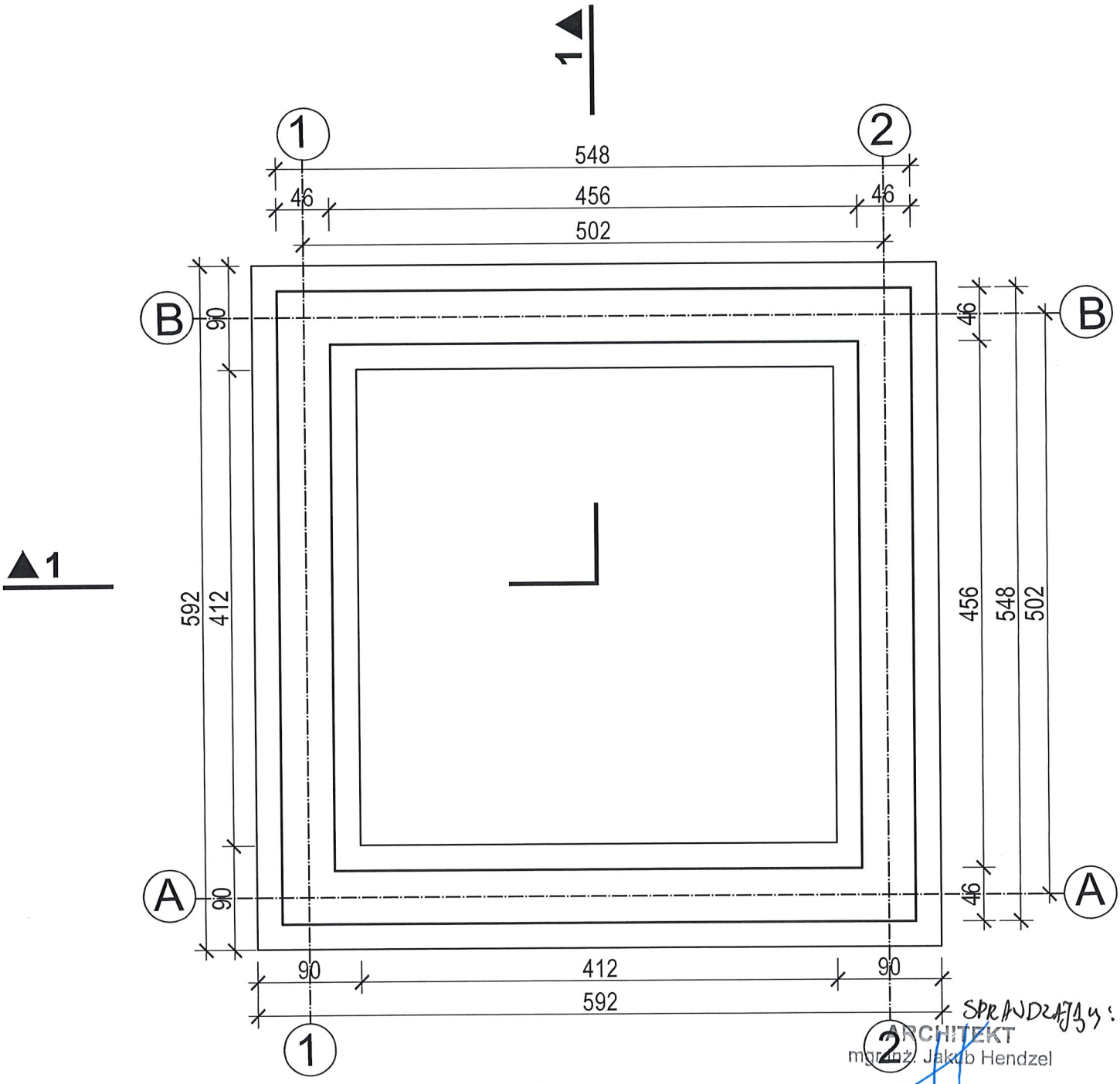

SPRAWDZAJĄCY:

ARCHITEKT
mgr inż. Jakub Hendzel
upr. bud. w specjalności architektonicznej
do projektowania bez ograniczeń
Nr 13/OPOKK/2021

Uwaga:
Rysunek rozpatrywać łącznie z rysunkami konstrukcyjnymi.

Wnętrze dostosować do potrzeb nietoperzy zgodnie z Projektem Wykonawczym.

Projekt jest chroniony na podstawie Ustawy z dnia 04.02.1994 r. o prawie autorskim i prawach pokrewnych (t. j. z 2022 r. poz. 2509). Powielanie, publikowanie w części lub w całości przez osoby trzecie oraz dokonywanie zmian konstrukcyjnych, materiałowych, koncepcyjnych bez zgody PTPP "pro Natura" z Wrocławia jest zabroniona.

TEMAT:	Budowa wieży dla nietoperzy na części dz. ew. nr 1396 obręb Wapienica przy ul. Tartacznej w Bielsku-Białej
RYSUNEK:	RZUT FUNDAMENTÓW WIEŻY
Nazwa i adres obiektu:	Wieża dla nietoperzy na części dz. ew. nr 1396, obręb Wapienica

LIFE PODKOWIEC PLUS: back to the forest – holistic conservation of bat breeding habitats LIFE20 NAT/PL/001427

Projektant:	Nr uprawnień:	Podpis:	Nazwa i adres inwestora:
mgr inż. arch. Katarzyna Kończyło-Widera	08/OPOKK/2009		Państwowe Gospodarstwo Leśne "Lasy Państwowe" Nadleśnictwo Bielsko ul. Kopytko 13, 43-382 Bielsko-Biała
Konstrukcja: mgr inż. Jerzy Żmuda	39/01/Op		
Sprawdzający: mgr inż. Tomasz Respondek	OPL/1429/PBkb/17		
Opracowanie: mgr inż. arch. Iwona Stopińska-Hryniuk			
Koncepcja schronienia i rozwiązania służące ochronie nietoperzy:	Rafał Szkudlarek		

Data:	Skala:	Faza projektu:	Nr rysunku:
09.2025	1:50	PROJEKT	A-02

PRZEKRÓJ A-A
skala 1:100

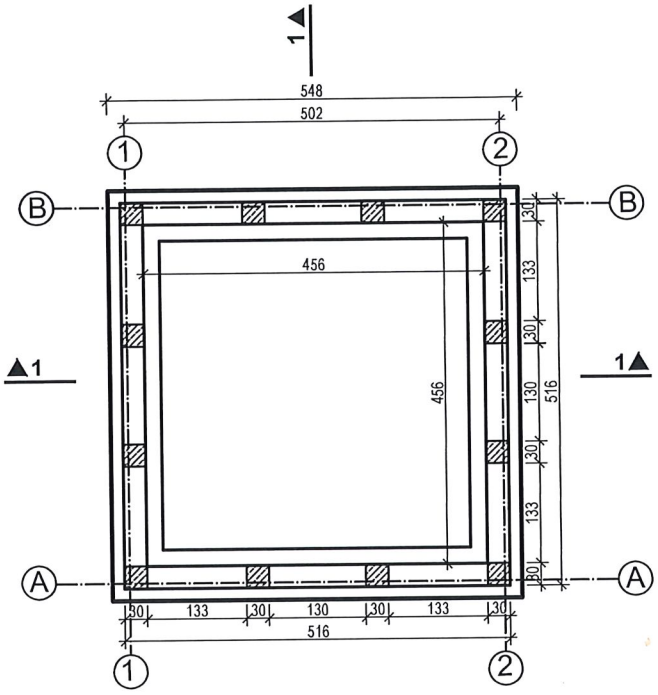

PRZEKRÓJ B-B
skala 1:100

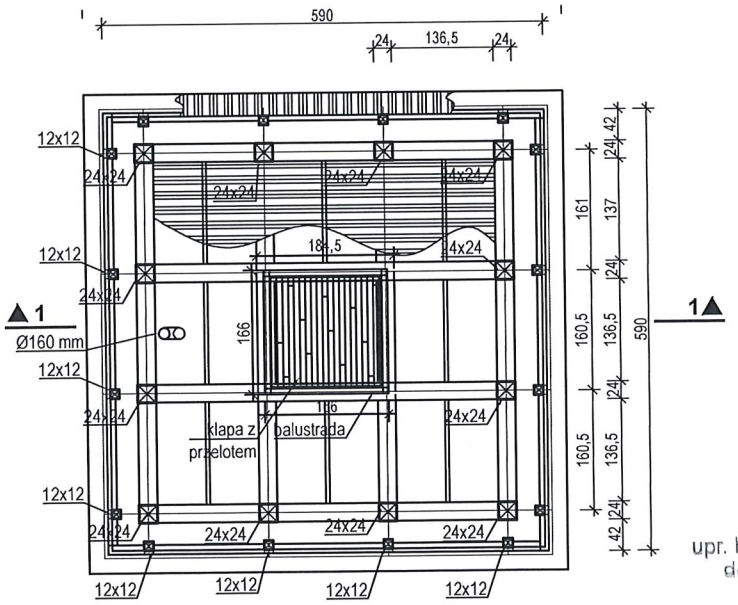

SPRAWDZAJĄCY:
ARCHITEKT
mgr inż. Jakub Hendzel
upr. bud. w specjalności architektonicznej do projektowania bez ograniczeń
Nr 13/OPOKK/2021

Uwaga:
Rysunek rozpatrywać łącznie z rysunkami konstrukcyjnymi.

Wnętrze dostosować do potrzeb nietoperzy zgodnie z Projektem Wykonawczym.

Projekt jest chroniony na podstawie Ustawy z dnia 04.02.1994 r. o prawie autorskim i prawach pokrewnych (t. j. z 2022 r. poz. 2509). Powielanie, publikowanie w części lub w całości przez osoby trzecie oraz dokonywanie zmian konstrukcyjnych, materiałowych, koncepcyjnych bez zgody PTPP "pro Natura" z Wrocławia jest zabroniona.

TEMAT:	Budowa wieży dla nietoperzy na części dz. ew. nr 1396 obręb Wapienica przy ul. Tartacznej w Bielsku-Białej		
RYSUNEK:	WIEŻA - PRZEKRÓJ A-A, B-B		
Nazwa i adres obiektu: Wieża dla nietoperzy na części dz. ew. nr 1396, obręb Wapienica	LIFE PODKOWIEC PLUS: back to the forest – holistic conservation of bat breeding habitats		LIFE20 NAT/PL/001427
Projektant: mgr inż. arch. Katarzyna Kończyło-Widera	Nr uprawnień: 08/OPOKK/2009	Podpis:	Nazwa i adres inwestora: Państwowe Gospodarstwo Leśne "Lasy Państwowe" Nadleśnictwo Bielsko ul. Kopytko 13, 43-382 Bielsko-Biała
Konstrukcja: mgr inż. Jerzy Żmuda	39/01/Op		
Sprawdzający: mgr inż. Tomasz Respondek	OPL/1429/PBkb/17		
Opracowanie: mgr inż. arch. Iwona Stopińska-Hryniuk			Data: 09.2025 / Skala: 1:100 / Faza projektu: PROJEKT / Nr rysunku: A-03
Koncepcja schronienia i rozlązania służące ochronie nietoperzy:	Rafał Szkudlarek		

PRZEKRÓJ C-C
skala 1:100

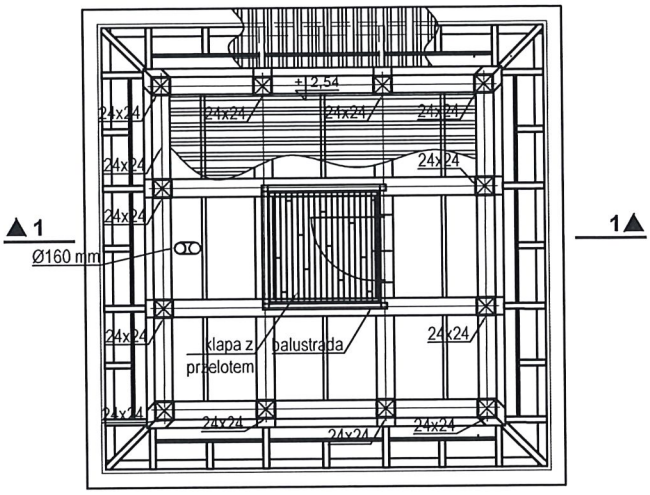

PRZEKRÓJ D-D
skala 1:100

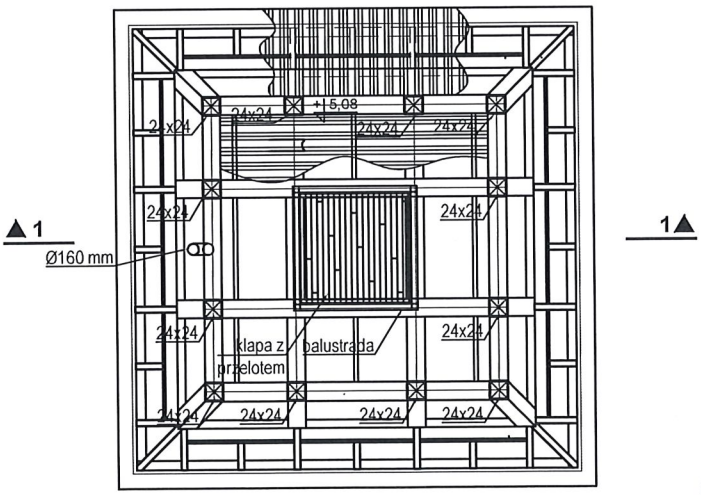

SPRAWDZAJĄCY
ARCHITEKT
mgr inż. Jakub Hendzel
upr. bud. w specjalności architektonicznej
do projektowania bez ograniczeń
Nr 13/OPOKK/2021

Uwaga:
Rysunek rozpatrywać łącznie z rysunkami konstrukcyjnymi.

Wnętrze dostosować do potrzeb nietoperzy zgodnie z Projektem Wykonawczym.

Projekt jest chroniony na podstawie Ustawy z dnia 04.02.1994 r. o prawie autorskim i prawach pokrewnych (t. j. z 2022 r. poz. 2509). Powielanie, publikowanie w części lub w całości przez osoby trzecie oraz dokonywanie zmian konstrukcyjnych, materiałowych, koncepcyjnych bez zgody PTPP "pro Natura" z Wrocławia jest zabroniona.

TEMAT:	Budowa wieży dla nietoperzy na części dz. ew. nr 1396 obręb Wapienica przy ul. Tartacznej w Bielsku-Białej
RYSUNEK:	WIEŻA - PRZEKRÓJ C-C, D-D
Nazwa i adres obiektu: Wieża dla nietoperzy na części dz. ew. nr 1396, obręb Wapienica	LIFE PODKOWIEC PLUS: back to the forest – holistic conservation of bat breeding habitats LIFE20 NAT/PL/001427

Projektant:	Nr uprawnień:	Podpis:	Nazwa i adres inwestora:			
mgr inż. arch. Katarzyna Kończyło-Widera	08/OPOKK/2009		Państwowe Gospodarstwo Leśne "Lasy Państwowe" Nadleśnictwo Bielsko ul. Kopytko 13, 43-382 Bielsko-Biała			
Konstrukcja: mgr inż. Jerzy Żmuda	39/01/Op					
Sprawdzający: mgr inż. Tomasz Respondek	OPL/1429/PBkb/17					
Opracowanie: mgr inż. arch. Iwona Stopińska-Hryniuk			Data:	Skala:	Faza projektu:	Nr rysunku:
Koncepcja schronienia i roziązania służące ochronie nietoperzy:	Rafał Szkudlarek		09.2025	1:100	PROJEKT	A-04

PRZEKRÓJ E-E
skala 1:100

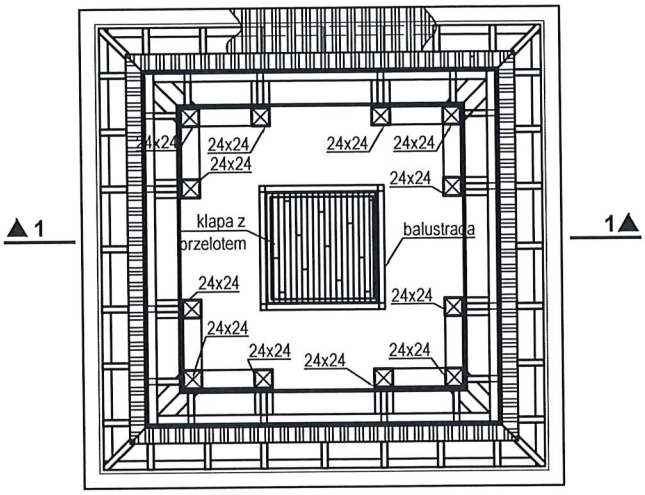

PRZEKRÓJ F-F
skala 1:100

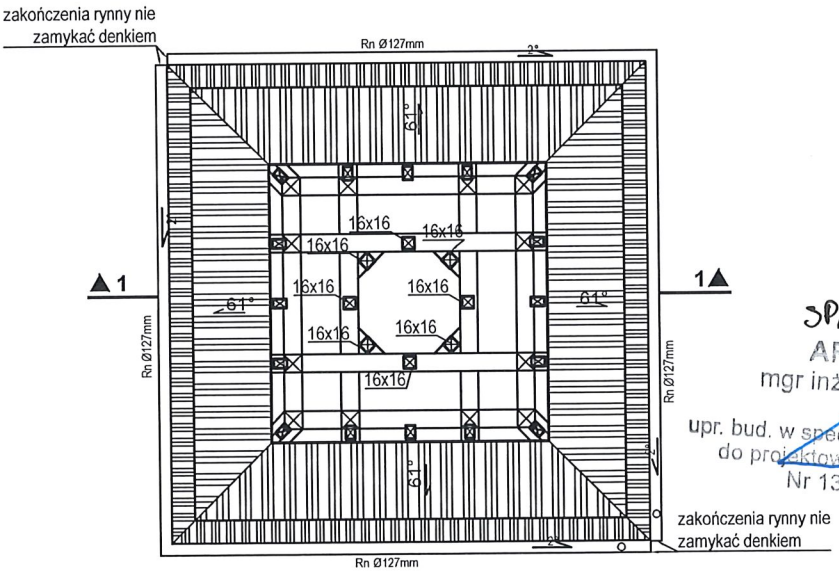

SPRAWDZAJĄCY:
ARCHITEKT
mgr inż. Jakub Hendzel
upr. bud. w specjalności architektonicznej
do projektowania bez ograniczeń
Nr 13/OPOKK/2021

Uwaga:
Rysunek rozpatrywać łącznie z rysunkami konstrukcyjnymi.

Wnętrze dostosować do potrzeb nietoperzy zgodnie z Projektem Wykonawczym.

Projekt jest chroniony na podstawie Ustawy z dnia 04.02.1994 r. o prawie autorskim i prawach pokrewnych (t. j. z 2022 r. poz. 2509). Powielanie, publikowanie w części lub w całości przez osoby trzecie oraz dokonywanie zmian konstrukcyjnych, materiałowych, koncepcyjnych bez zgody PTPP "pro Natura" z Wrocławia jest zabroniona.

TEMAT:	Budowa wieży dla nietoperzy na części dz. ew. nr 1396 obręb Wapienica przy ul. Tartacznej w Bielsku-Białej
RYSUNEK:	WIEŻA - PRZEKRÓJ E-E, PRZEKRÓJ F-F
Nazwa i adres obiektu:	Wieża dla nietoperzy na części dz. ew. nr 1396, obręb Wapienica

LIFE PODKOWIEC PLUS: back to the forest – holistic conservation of bat breeding habitats LIFE20 NAT/PL/001427

Projektant:	Nr uprawnień:	Podpis:	Nazwa i adres inwestora:
mgr inż. arch. Katarzyna Kończyło-Widera	08/OPOKK/2009		Państwowe Gospodarstwo Leśne "Lasy Państwowe" Nadleśnictwo Bielsko ul. Kopytko 13, 43-382 Bielsko-Biała
Konstrukcja: mgr inż. Jerzy Żmuda	39/01/Op		
Sprawdzający: mgr inż. Tomasz Respondek	OPL/1429/PBkb/17		
Opracowanie: mgr inż. arch. Iwona Stopińska-Hryniuk			
Koncepcja schronienia i rozwiązania służące ochronie nietoperzy:	Rafał Szkudlarek		

Data:	Skala:	Faza projektu:	Nr rysunku:
09.2025	1:100	PROJEKT	A-05

RZUT DACHU
skala 1:100

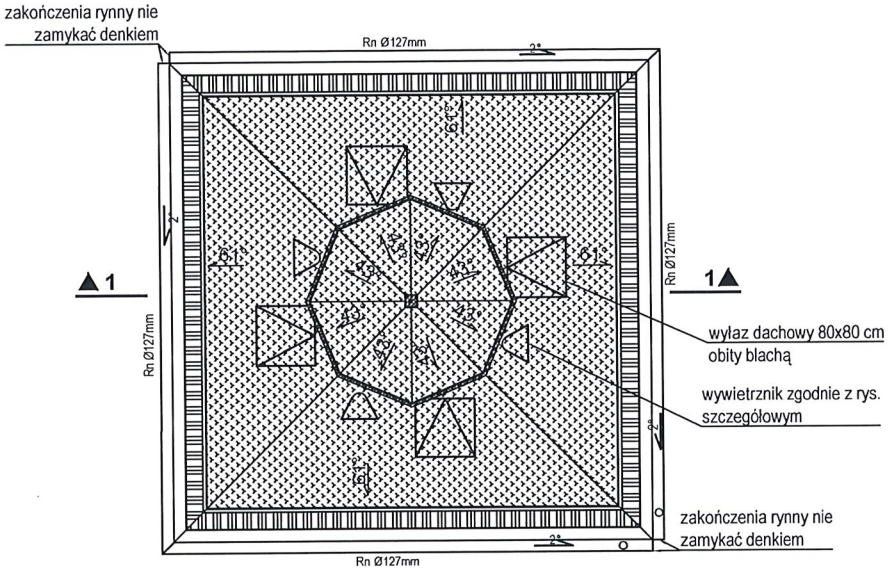

LATARNIA
skala 1:100

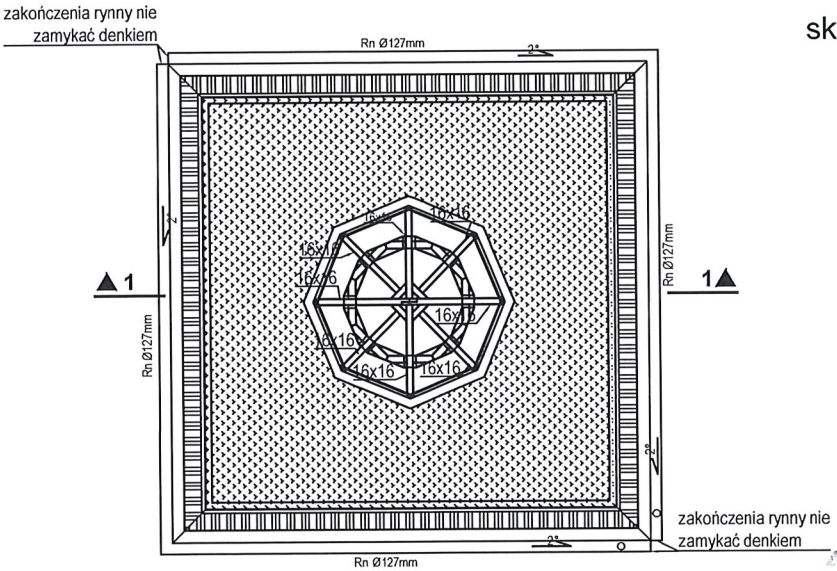

SPRAWDZAJĄCY,
ARCHITEKT
mgr inż. Jakub Hendzel
upr. bud. w specjalności architektonicznej do projektowania bez ograniczeń
Nr 13/OPOKK/2021

Uwaga:
Rysunek rozpatrywać łącznie z rysunkami konstrukcyjnymi.

Wnętrze dostosować do potrzeb nietoperzy zgodnie z Projektem Wykonawczym.

Projekt jest chroniony na podstawie Ustawy z dnia 04.02.1994 r. o prawie autorskim i prawach pokrewnych (t. j. z 2022 r. poz. 2509). Powielanie, publikowanie w części lub w całości przez osoby trzecie oraz dokonywanie zmian konstrukcyjnych, materiałowych, koncepcyjnych bez zgody PTPP "pro Natura" z Wrocławia jest zabroniona.

TEMAT:	Budowa wieży dla nietoperzy na części dz. ew. nr 1396 obręb Wapienica przy ul. Tartacznej w Bielsku-Białej					
RYSUNEK:	WIEŻA - LATARNIA, RZUT DACHU					
Nazwa i adres obiektu: Wieża dla nietoperzy na części dz. ew. nr 1396, obręb Wapienica	LIFE PODKOWIEC PLUS: back to the forest - holistic conservation of bat breeding habitats					LIFE20 NAT/PL/001427
Projektant: mgr inż. arch. Katarzyna Kończyło-Widera	Nr uprawnień: 08/OPOKK/2009	Podpis:	Nazwa i adres inwestora: Państwowe Gospodarstwo Leśne "Lasy Państwowe" Nadleśnictwo Bielsko ul. Kopytko 13, 43-382 Bielsko-Biała			
Konstrukcja: mgr inż. Jerzy Żmuda	39/01/Op					
Sprawdzający: mgr inż. Tomasz Respondek	OPL/1429/PBkb/17					
Opracowanie: mgr inż. arch. Iwona Stopińska-Hryniuk			Data:	Skala:	Faza projektu:	Nr rysunku:
Koncepcja schronienia i rozwiązania służące ochronie nietoperzy:	Rafał Szkudlarek		09.2025	1:100	PROJEKT	A-06

ELEWACJA POŁUDNIOWO-WSCHODNIA
skala 1:100

PREZYDENT MIASTA
Bielska-Białej
-17-
Niniejszy projekt zagospodarowania terenu
oraz projekt architektoniczno-budowlany
został zatwierdzony w decyzji o pozwoleniu na budowę
Nr 726/2025 z dnia 30 GRU. 2025
Znak sprawy UA.6740.613.2025.DKA

Z up. PREZYDENTA MIASTA
mgr inż. Anna Makulska
Zastępca Naczelnika
Wydziału Urbanistyki i Architektury

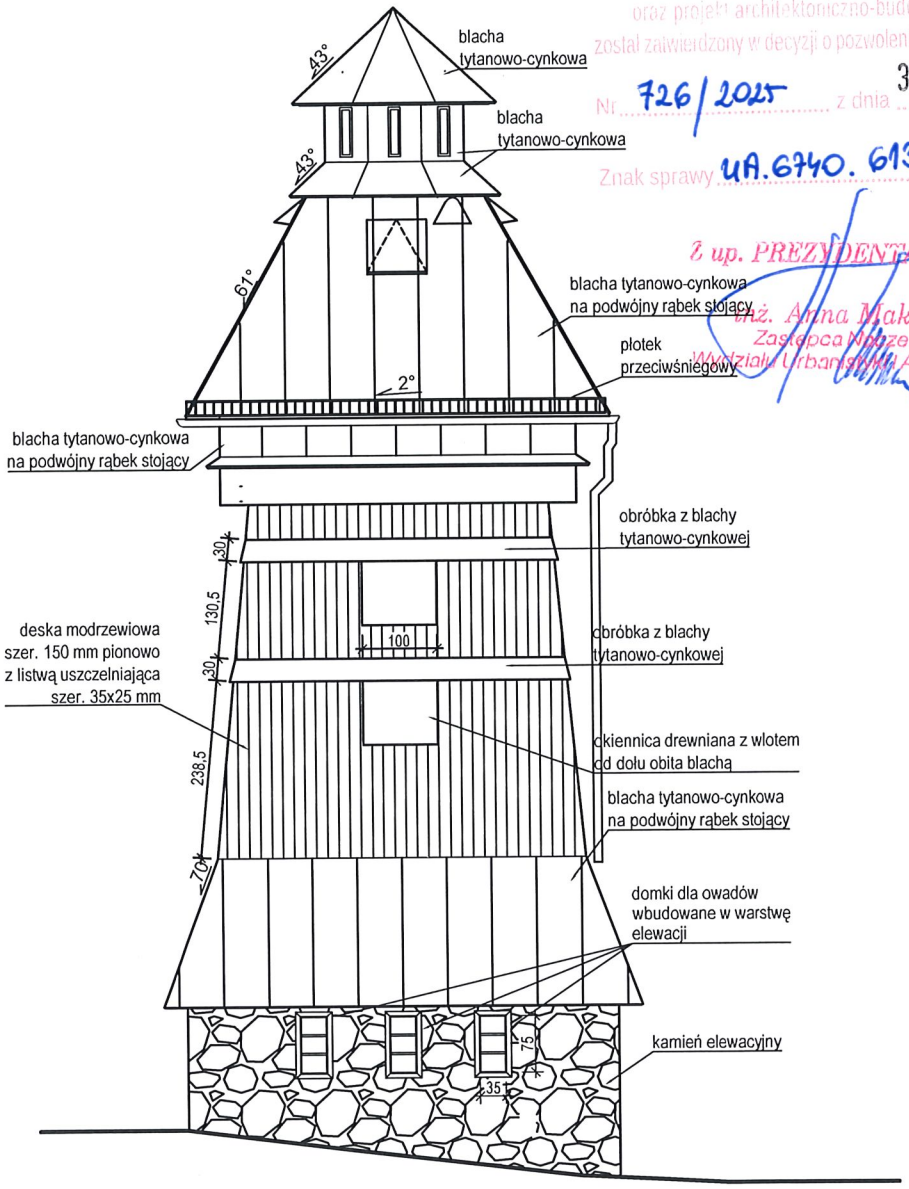

SPRAWDZAJĄCY:
ARCHITEKT
mgr inż. Jakub Hendzel
upr. bud. w specjalności architektonicznej
do projektowania bez ograniczeń
Nr 13/OPOKK/2009

Uwaga:
Rysunek rozpatrywać łącznie z rysunkami konstrukcyjnymi.

Wnętrze dostosować do potrzeb nietoperzy zgodnie z Projektem Wykonawczym.

Projekt jest chroniony na podstawie Ustawy z dnia 04.02.1994 r. o prawie autorskim i prawach pokrewnych (t. j. z 2022 r. poz. 2509). Powielanie, publikowanie w części lub w całości przez osoby trzecie oraz dokonywanie zmian konstrukcyjnych, materiałowych, koncepcyjnych bez zgody PTPP "pro Natura" z Wrocławia jest zabroniona.

TEMAT:	Budowa wieży dla nietoperzy na części dz. ew. nr 1396 obręb Wapienica przy ul. Tańacznej w Bielsku-Białej
RYSUNEK:	WIEŻA - ELEWACJA POŁUDNIOWO-WSCHODNIA
Nazwa i adres obiektu:	Wieża dla nietoperzy na części dz. ew. nr 1396, obręb Wapienica

LIFE PODKOWIEC PLUS: back to the forest – holistic conservation of bat breeding habitats LIFE20 NAT/PL/001427

Projektant:	Nr uprawnień:	Podpis:	Nazwa i adres inwestora:
mgr inż. arch. Katarzyna Kończyło-Widera	08/OPOKK/2009		Państwowe Gospodarstwo Leśne Lasy Państwowe Nadleśnictwo Bielsko ul. Kopytko 13, 43-382 Bielsko-Biała
Konstrukcja: mgr inż. Jerzy Żmuda	39/01/Op		
Sprawdzający: mgr inż. Tomasz Respondek	OPL/1429/PBkb/17		
Opracowanie: mgr inż. arch. Iwona Stopińska-Hryniuk			
Koncepcja schronienia i rozwiązania służące ochronie nietoperzy:	Rafał Szkudlarek		

Data:	Skala:	Faza projektu:	Nr rysunku:
09.2025	1:100	PROJEKT	A-07

ELEWACJA PÓŁNOCNO-WSCHODNIA
skala 1:100

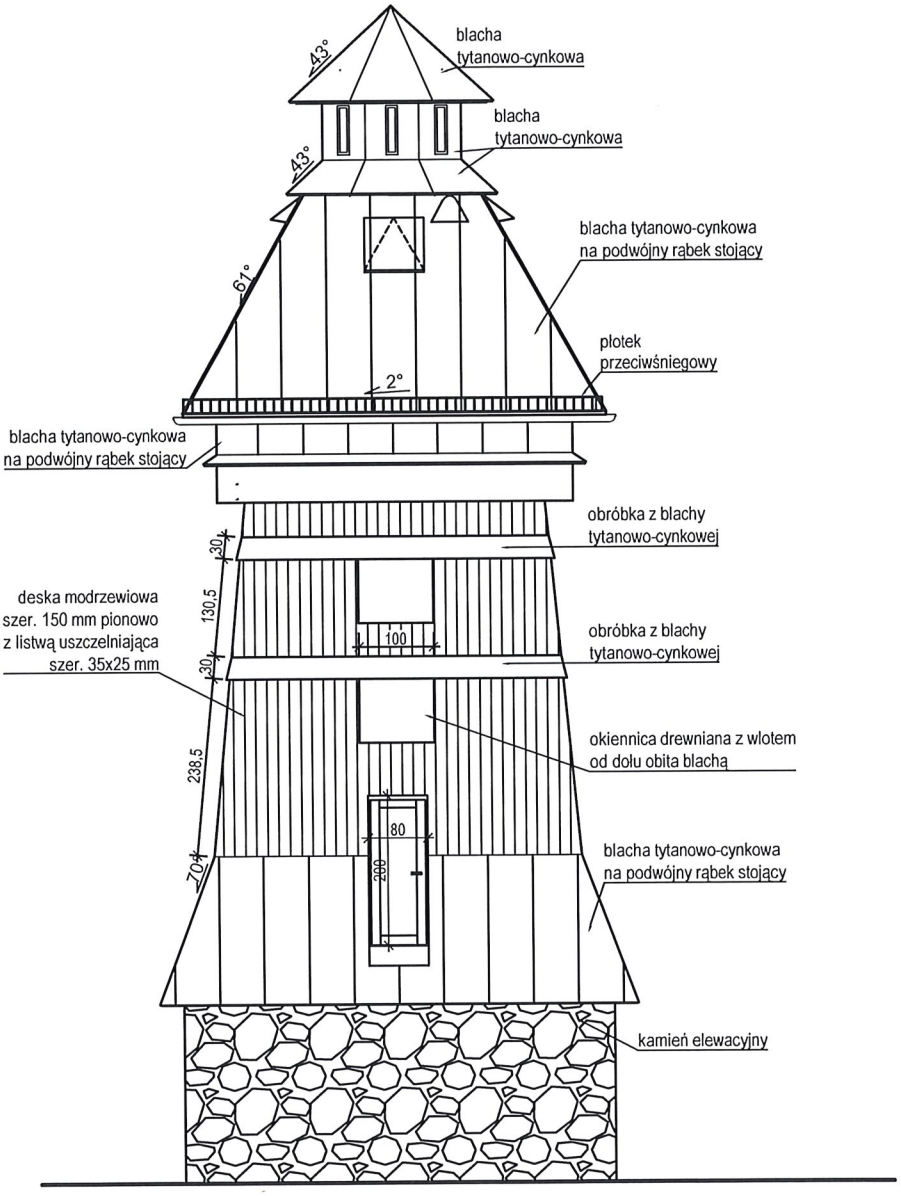

SPRAWDZAJĄCY:
ARCHITEKT
mgr inż. Jakub Hendzel
upr. bud. w specjalności architektoniczn
do projektowania bez ograniczeń
Nr 13/OPOKK/2021

Uwaga:
Rysunek rozpatrywać łącznie z rysunkami konstrukcyjnymi.

Wnętrze dostosować do potrzeb nietoperzy zgodnie z Projektem Wykonawczym.

Projekt jest chroniony na podstawie Ustawy z dnia 04.02.1994 r. o prawie autorskim i prawach pokrewnych (t. j. z 2022 r. poz. 2509). Powielanie, publikowanie w części lub w całości przez osoby trzecie oraz dokonywanie zmian konstrukcyjnych, materiałowych, koncepcyjnych bez zgody PTPP "pro Natura" z Wrocławia jest zabroniona.

TEMAT:	Budowa wieży dla nietoperzy na części dz. ew. nr 1396 obręb Wapienica przy ul. Tartacznej w Bielsku-Białej					
RYSUNEK:	WIEŻA - ELEWACJA PÓŁNOCNO-WSCHODNIA					
Nazwa i adres obiektu: Wieża dla nietoperzy na części dz. ew. nr 1396, obręb Wapienica	LIFE PODKOWIEC PLUS: back to the forest – holistic conservation of bat breeding habitats					LIFE20 NAT/PL/001427
Projektant: mgr inż. arch. Katarzyna Kończyło-Widera	Nr uprawnień: 08/OPOKK/2009	Podpis:	Nazwa i adres inwestora: Państwowe Gospodarstwo Leśne Lasy Państwowe Nadleśnictwo Bielsko ul. Kopytko 13, 43-382 Bielsko-Biała			
Konstrukcja: mgr inż. Jerzy Żmuda	39/01/Op					
Sprawdzający: mgr inż. Tomasz Respondek	OPL/1429/PBkb/17					
Opracowanie: mgr inż. arch. Iwona Stopińska-Hryniuk			Data:	Skala:	Faza projektu:	Nr rysunku:
Koncepcja schronienia i rozwiązania służące ochronie nietoperzy:	Rafał Szkudlarek		09.2025	1:100	PROJEKT	A-08

ELEWACJA PÓŁNOCNO-ZACHODNIA
skala 1:100

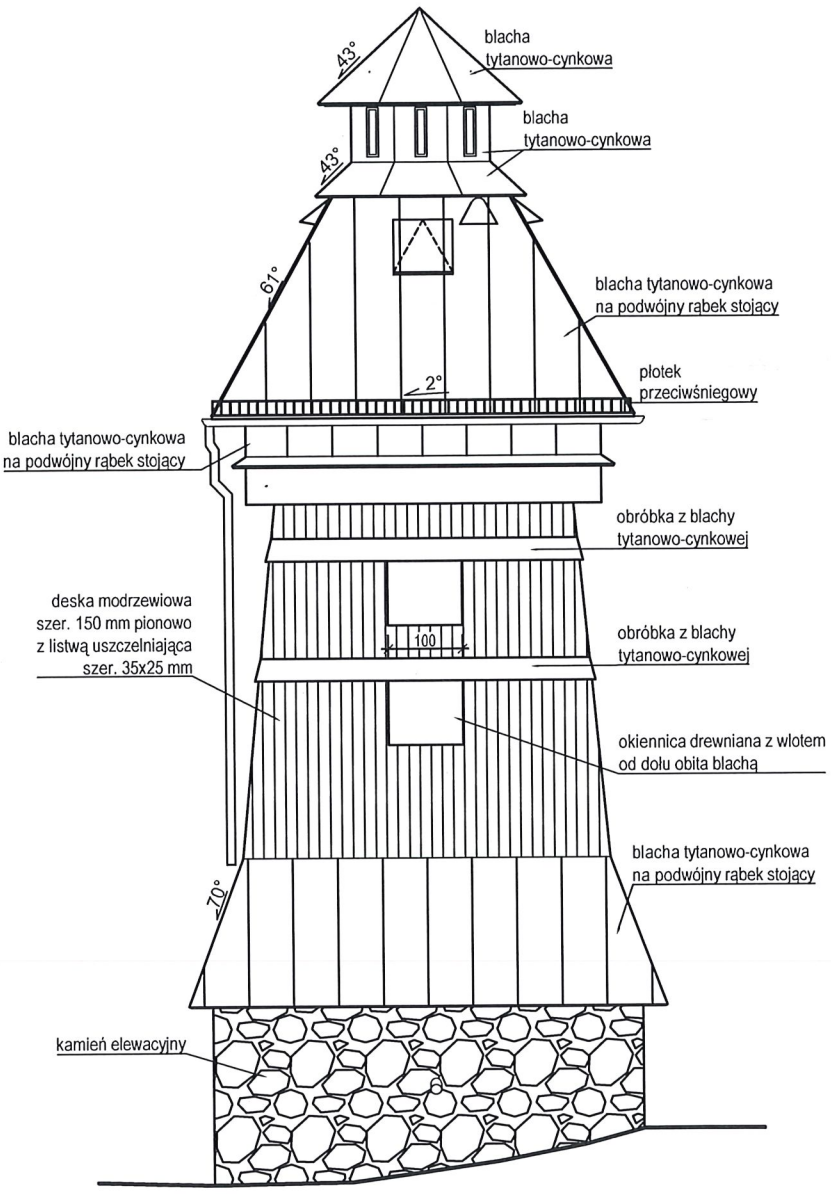

SPRAWDZAJĄCY:
ARCHITEKT
mgr inż. Jakub Hendzel
upr. bud. w specjalności architektonicznej do projektowania bez ograniczeń
Nr 13/OPOKK/2021

Uwaga:
Rysunek rozpatrywać łącznie z rysunkami konstrukcyjnymi.

Wnętrze dostosować do potrzeb nietoperzy zgodnie z Projektem Wykonawczym.

Projekt jest chroniony na podstawie Ustawy z dnia 04.02.1994 r. o prawie autorskim i prawach pokrewnych (t. j. z 2022 r. poz. 2509). Powielanie, publikowanie w części lub w całości przez osoby trzecie oraz dokonywanie zmian konstrukcyjnych, materiałowych, koncepcyjnych bez zgody PTPP "pro Natura" z Wrocławia jest zabroniona.

TEMAT:	Budowa wieży dla nietoperzy na części dz. ew. nr 1396 obręb Wapienica przy ul. Tartacznej w Bielsku-Białej					
RYSUNEK:	WIEŻA - ELEWACJA PÓŁNOCNO-ZACHODNIA					
Nazwa i adres obiektu: Wieża dla nietoperzy na części dz. ew. nr 1396, obręb Wapienica	LIFE PODKOWIEC PLUS: back to the forest – holistic conservation of bat breeding habitats					LIFE20 NAT/PL/001427
Projektant: mgr inż. arch. Katarzyna Kończyło-Widera	Nr uprawnień: 08/OPOKK/2009	Podpis:	Nazwa i adres inwestora: Państwowe Gospodarstwo Leśne Lasy Państwowe Nadleśnictwo Bielsko ul. Kopytko 13, 43-382 Bielsko-Biała			
Konstrukcja: mgr inż. Jerzy Żmuda	39/01/Op					
Sprawdzający: mgr inż. Tomasz Respondek	OPL/1429/PBkb/17					
Opracowanie: mgr inż. arch. Iwona Stopińska-Hryniuk			Data:	Skala:	Faza projektu:	Nr rysunku:
Koncepcja schronienia i rozwiązania służące ochronie nietoperzy:	Rafał Szkudlarek		09.2025	1:100	PROJEKT	A-09

ELEWACJA POŁUDNIOWO-ZACHODNIA
skala 1:100

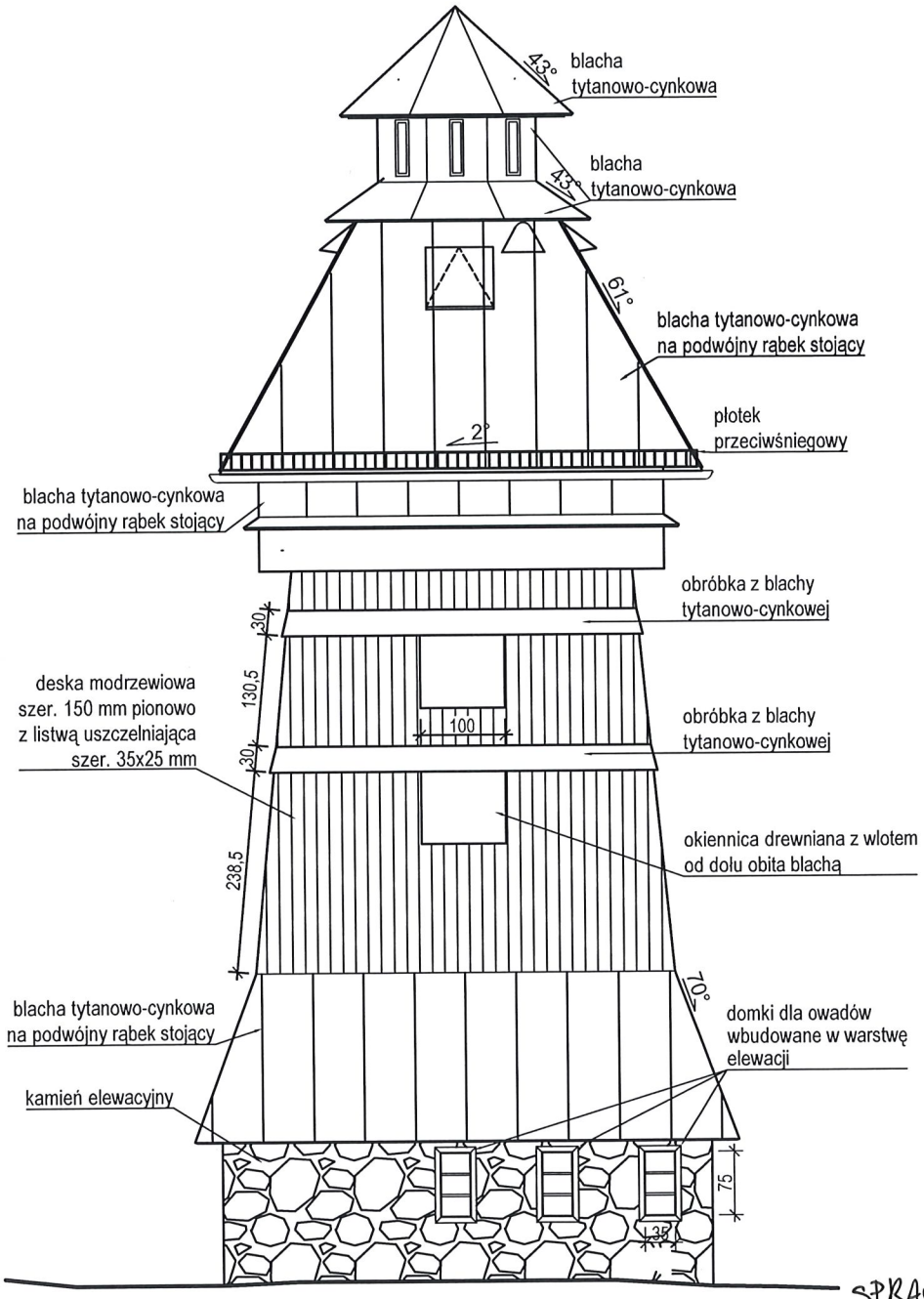

SPRAWDZAJĄCY:
ARCHITEKT
mgr inż. Jakub Hendzel
upr. bud. w specjalności architektonicznej do projektowania bez ograniczeń
Nr 13/OPOKK/2021

TEMAT:	Budowa wieży dla nietoperzy na części dz. ew. nr 1396 obręb Wapienica przy ul. Tartacznej w Bielsku-Białej
RYSUNEK:	WIEŻA - ELEWACJA POŁUDNIOWO-ZACHODNIA
Nazwa i adres obiektu: Wieża dla nietoperzy na części dz. ew. nr 1396, obręb Wapienica	LIFE PODKOWIEC PLUS: back to the forest – holistic conservation of bat breeding habitats; LIFE20 NAT/PL/001427

Projektant:	Nr uprawnień:	Podpis:	Nazwa i adres inwestora:
mgr inż. arch. Katarzyna Kończyło-Widera	08/OPOKK/2009		Państwowe Gospodarstwo Leśne Lasy Państwowe Nadleśnictwo Bielsko ul. Kopytko 13, 43-382 Bielsko-Biała
Konstrukcja: mgr inż. Jerzy Żmuda	39/01/Op		
Sprawdzający: mgr inż. Tomasz Respondek	OPL/1429/PBkb/17		
Opracowanie: mgr inż. arch. Iwona Stopińska-Hryniuk			
Koncepcja schronienia i rozwiązania służące ochronie nietoperzy:	Rafał Szkudlarek		

Data:	Skala:	Faza projektu:	Nr rysunku:
09.2025	1:100	PROJEKT	A-10

Uwaga:
Rysunek rozpatrywać łącznie z rysunkami konstrukcyjnymi.

Wnętrze dostosować do potrzeb nietoperzy zgodnie z Projektem Wykonawczym.

Projekt jest chroniony na podstawie Ustawy z dnia 04.02.1994 r. o prawie autorskim i prawach pokrewnych (t. j. z 2022 r. poz. 2509). Powielanie, publikowanie w części lub w całości przez osoby trzecie oraz dokonywanie zmian konstrukcyjnych, materiałowych, koncepcyjnych bez zgody PTPP "pro Natura" z Wrocławia jest zabroniona.

LIFE PODKOWIEC PLUS: back to the forest – holistic conservation of bat breeding habitats LIFE20 NAT/PL/001427

Projekt współfinansowany przez Unię Europejską w ramach instrumentu finansowego LIFE oraz Narodowy Fundusz Ochrony Środowiska i Gospodarki Wodnej

OPINIE UZGODNIENIA I INNE DOKUMENTY

Budowa wieży dla nietoperzy na części dz. ew. nr 1396 obręb Wapienica przy ul. Tartacznej w Bielsku-Białej

ADRES	gmina Bielsko-Biała, powiat Bielsko-Biała, województwo śląskie
KATEGORIA OBIEKTU BUDOWLANEGO	VIII
IDENTYFIKATOR DZIAŁEK EW.	246101_1.0020.1396, obręb Wapienica
INWESTOR	Państwowe Gospodarstwo Leśne Lasy Państwowe Nadleśnictwo Bielsko ul. Kopytko 13 43-300 Bielsko-Biała
PROJEKTANT ARCHITEKTURA	mgr inż. arch. Katarzyna Kończyło-Widera upr. budowlane nr 08/OPOKK/2021 w spec. architektonicznej
ASYSTENT I OPRACOWANIE	mgr inż. arch. Iwona Stopińska-Hryniuk

wrzesień 2025

SPIS ZAŁĄCZNIKÓW

1. Informacja dotycząca bezpieczeństwa i ochrony zdrowia ..... str. 3

2. Decyzja o ustaleniu lokalizacji inwestycji celu publicznego ..... str. 11

3. Wypis z rejestru gruntów ..... str. 20

4. Kopia mapy do celów projektowych ..... str. 21

5. Oświadczenie o braku kolizji z sieciami ..... str. 22

6. Uzgodnienie projektu zagospodarowania działki z administratorem sieci energetycznej ..... str. 23

7. Opinia geotechniczna ..... str. 25

INFORMACJA DOTYCZĄCA BEZPIECZEŃSTWA I OCHRONY ZDROWIA

Budowa wieży dla nietoperzy na części dz. ew. nr 1396 obręb Wapienica przy ul. Tartacznej w Bielsku-Białej

ADRES	gmina Bielsko-Biała, powiat Bielsko-Biała, województwo śląskie
KATEGORIA OBIEKTU BUDOWLANEGO	VIII
IDENTYFIKATOR DZIAŁEK EW.	246101_1.0020.1396, obręb Wapienica
INWESTOR	Państwowe Gospodarstwo Leśne Lasy Państwowe Nadleśnictwo Bielsko ul. Kopytko 13 43-300 Bielsko-Biała
OPRACOWANIE	mgr inż. arch. Katarzyna Kończyło-Widera ul. Klonowa 15b/9 49-318 Skarbimierz
OPRACOWANIE	mgr inż. arch. Iwona Stopińska-Hryniuk

wrzesień 2025

Informacja dotycząca bezpieczeństwa i ochrony zdrowia opracowana została zgodnie z art. 21a ustawy Prawo budowlane z dnia 7 lipca 1994 r. (t. j. Dz. U. 2025 poz. 418 ze zm.) oraz Rozporządzeniem Ministra Infrastruktury z dnia 23 czerwca 2003 r. w sprawie informacji dotyczącej bezpieczeństwa i ochrony zdrowia oraz planu bezpieczeństwa i ochrony zdrowia (Dz. U. 2003 nr 120 poz. 1126).

1) ZAKRES ROBÓT DLA CAŁEGO ZAMIERZENIA BUDOWLANEGO ORAZ KOLEJNOŚĆ REALIZACJI POSZCZEGÓLNYCH ROBÓT

Zakres robót obejmuje budowę obiektu budowlanego przeznaczonego na cele gospodarki leśnej – wieża dla nietoperzy położona na gruntach leśnych Skarbu Państwa.
Inwestycja obejmuje:
- budowę wieży – zgodnie z projektem architektoniczno-budowalnym oraz projektem technicznym,
- wykonanie zagospodarowania terenu – zgodnie z projektem zagospodarowania terenu.

Kolejność realizacji poszczególnych robót:
- przygotowanie i oznakowanie terenu budowy,
- wykonanie fundamentów wieży,
- budowa części murowanej wraz z instalacją niezbędnej infrastruktury przeznaczonej dla ochrony nietoperzy,
- budowa części drewnianej wraz z instalacją niezbędnej infrastruktury przeznaczonej dla ochrony nietoperzy,
- wykonanie instalacji odgromowej,
- wykonanie zagospodarowania terenu.

2) WYKAZ ISTNIEJĄCYCH OBIEKTÓW BUDOWLANYCH

Na terenie działki nie znajdują się żadne obiekty budowlane.

3) WSKAZANIE ELEMENTÓW ZAGOSPODAROWANIA DZIAŁKI LUB TERENU, KTÓRE MOGĄ STWARZAĆ ZAGROŻENIE BEZPIECZEŃSTWA I ZDROWIA LUDZI

Na terenie inwestycji nie znajdują się elementy zagospodarowania, które mogą stwarzać zagrożenie bezpieczeństwa i zdrowia ludzi.

4) WSKAZANIE DOTYCZĄCE PRZEWIDYWANYCH ZAGROŻEŃ WYSTĘPUJĄCYCH PODCZAS REALIZACJI ROBÓT BUDOWLANYCH, OKREŚLAJĄCE SKALĘ I RODZAJE ZAGROŻEŃ ORAZ MIEJSCE I CZAS ICH WYSTĄPIENIA

Podczas realizacji robót istnieje możliwość wystąpienia zagrożeń dla bezpieczeństwa i zdrowia ludzi związanych z:
- prace ziemne związane z wykonaniem fundamentu wieży, wykop do głębokości maksymalnie ok. 2,5 m ppt. – niebezpieczeństwo przysypania ziemią,
- uderzenie przez przemieszczane przedmioty – występuje na terenie placu budowy i zaplecza budowy w czasie ręcznego i mechanicznego przemieszczania materiałów i przedmiotów, przez cały czas trwania budowy,
- spadające przedmioty i elementy – występują przy robotach na wysokości,
- roboty na wysokościach – upadek ludzi z wysokości występuje w czasie montażu elementów wieży, przez okres trwania budowy,
- wykonywaniem prac z udziałem dźwigu – niebezpieczeństwo związane z zerwaniem się transportowanych materiałów),

- kontakt z przedmiotami ostrymi – występuje na terenie placu budowy i zaplecza budowy oraz w miejscu składowania materiałów,
- kontakt z przedmiotami będącymi w ruchu – elektronarzędzia oraz maszyny i urządzenia znajdujące się na budowie – przez okres trwania budowy,
- porażenie prądem elektrycznym – w czasie posługiwania się elektronarzędziami oraz innymi urządzeniami zasilanymi energią elektryczną - przez okres trwania budowy,
- urazy oczu – występuje w czasie obsługi pilarek, szlifierek, podczas prac malarskich - przez okres trwania budowy,
- potknięcie i poślizgnięcie się na nierównościach terenu, na zbrojeniu, namokniętym gruncie, lodzie i śniegu w zimie,
- uderzenie o nieruchome przedmioty – występuje przez cały czas trwania budowy na placu budowy i zapleczu budowy,
- rozerwanie się tarczy podczas użytkowania tarcz do szlifowania i cięcia - przez okres trwania budowy,
- hałas podczas obsługi urządzeń pneumatycznych, elektronarzędzi, sprężarek - przez okres trwania budowy,
- urazy kręgosłupa podczas ręcznego transportu materiałów - przez okres trwania budowy.

Kierownik robót obowiązany jest ocenić i dokumentować ryzyko zawodowe występujące przy pracach budowlanych, stwarzających zagrożenie dla bezpieczeństwa pracowników.

Rygorystyczne przestrzeganie zasad BHP przy prowadzeniu robót zmniejsza skalę zagrożeń dla pracujących ludzi.

5) WSKAZANIE SPOSOBU PROWADZENIA INSTRUKTAŻU PRACOWNIKÓW PRZED PRZYSTĄPIENIEM DO REALIZACJI ROBÓT SZCZEGÓLNIE NIEBEZPIECZNYCH

Każdy pracodawca ma obowiązek ustalić wykaz prac szczególnie niebezpiecznych występujących na budowie oraz sposoby postępowania przy wykonywaniu tych prac. Prace powinny być prowadzone pod nadzorem kierownika budowy, który obowiązany jest ocenić i dokumentować ryzyko zawodowe występujące przy pracach budowlanych, stwarzających zagrożenie dla bezpieczeństwa pracowników. Wykonawca przed przystąpieniem do wykonywania robot jest zobowiązany opracować instrukcję bezpiecznego ich wykonania i zaznajomić z nią pracowników w zakresie wykonywanych przez nich robot. Pracownicy zatrudnieni na terenie budowy powinni posiadać odpowiednie uprawnienia dopuszczające do pracy przy urządzeniach elektrycznych, pojazdach mechanicznych, maszynach budowlanych, pracy na wysokości itp. Pracownicy zatrudnieni na terenie budowy powinni być wyposażeni w odpowiedni dla danej pracy sprzęt ochrony osobistej lub zbiorowej oraz powinni być wyposażeni w odzież ochronną wg obowiązujących tabel i norm zakładowych. Pracownicy są zobowiązani do stosowania ich zgodnie z przeznaczeniem.

Każdy pracownik powinien odbyć niezbędne szkolenie BHP:
- szkolenie wstępne,
- szkolenie wstępne na stanowisku pracy,
- szkolenie okresowe.

6

Wszelkie prace specjalistyczne (w tym na wysokościach) mogą wykonywać tylko przeszkoleni pracownicy posiadający uprawnienia i aktualne specjalistyczne badania lekarskie stwierdzające zdolność do pracy.

W dokumentacji budowy lub u pracodawcy powinny znajdować się wszystkie dokumenty potwierdzające przeprowadzenie szkoleń w zakresie bhp, protokoły z dokonanych kontroli, wykaz wydanych zaleceń w zakresie bhp itp. Na terenie budowy powinien być do wglądu pracowników Plan BIOZ oraz dokonana ocena ryzyka zawodowego.

6) WSKAZANIE ŚRODKÓW TECHNICZNYCH I ORGANIZACYJNYCH, ZAPOBIEGAJĄCYCH NIEBEZPIECZEŃSTWOM WYNIKAJĄCYM Z WYKONYWANIA ROBÓT BUDOWLANYCH W STREFACH SZCZEGÓLNEGO ZAGROŻENIA ZDROWIA LUB W ICH SĄSIEDZTWIE, W TYM ZAPEWNIAJĄCYCH BEZPIECZNĄ I SPRAWNĄ KOMUNIKACJĘ, UMOŻLIWIAJĄCĄ SZYBKĄ EWAKUACJĘ NA WYPADEK POŻARU, AWARII I INNYCH ZAGROŻEŃ

- Stosowanie kasków ochronnych oraz innych środków ochrony osobistej podczas wykonywania prac.
- Stosowanie środków ochronnych osobistej, w tym zabezpieczającej przed upadkiem z wysokości, tj. hełmów ochronnych, rękawic, atestowanych szelek, pasów bezpieczeństwa, podpięcie do stałych elementów konstrukcji.
- Wykonywanie prac mogących powodować zagrożenia dla zdrowia i życia ludzi jednocześnie przez co najmniej dwie osoby, celem asekuracji.
- Zabrania się wykonywania prac na wysokości przy niesprzyjających warunkach pogodowych i silnym wietrze (powyżej 5 m/s = 18 km/h). Wykopy wykonywać w okresie bezdeszczowym oraz zabezpieczyć je przed dopływem wód opadowych, likwidować ewentualne naruszenia struktury gruntu skarpy, sprawdzać stan skarpy po deszczu, mrozie lub dłuższych przerwach w pracy.
- Rozmieszczenie tablic ostrzegawczych w strefach prowadzenia robót na wysokościach.
- Urządzenie składowiska materiałów i wyrobów budowlanych i niebezpiecznych, właściwe oznakowanie.
- Rusztowania i podesty robocze powinny być wykonane zgodnie z dokumentacją producenta lub projektem indywidualnym i muszą spełniać wymagania bezpieczeństwa określone we właściwych przepisach. Przy przenoszeniu lub rozbiórce rusztowań należy wyznaczyć strefę niebezpieczną i zabezpieczyć ją zgodnie z przepisami.

a) Teren budowy, składowanie materiałów, drogi, dojścia i dojazdy

Teren budowy lub wykonywania robót ogrodzić lub w inny sposób uniemożliwić wejście na teren osobom nieupoważnionym. Usytuować w widocznym miejscu tablice informujące o robotach budowlanych i zakazie wejścia na teren budowy. Składowiska materiałów, wyrobów i urządzeń technicznych wykonać w sposób uniemożliwiający wywrócenie, zsunięcie, rozsunięcie się składanych wyrobów i urządzeń. Na placu budowy powinno być wyznaczone miejsca do składowania materiałów i odpadów. Miejsce składowania materiałów należy uzgodnić z Nadleśnictwem. Miejsca pracy, drogi na placu budowy, dojścia i dojazdy powinny być w czasie wykonywania robót oświetlone zgodnie z normami i przepisami.

7

b) Strefy szczególnego zagrożenia

Strefy szczególnego zagrożenia zdrowia podczas realizacji niniejszej inwestycji związane są z przebywaniem w obszarze wyznaczonym zasięgiem ramienia pracującego dźwigu. Podczas pracy w strefach zagrożenia należy pamiętać o właściwej organizacji pracy i środkach ostrożności związanych z bezpieczeństwem. W przypadku robót prowadzonych w bezpośrednim sąsiedztwie pracy dźwigów należy bezwzględnie nosić kaski ochronne oraz zwracać szczególną uwagę na ruchy ramienia dźwigu oraz zawiesia.

c) Maszyny, urządzenia transportu bliskiego, podesty, rusztowania

Maszyny i urządzenia transportu bliskiego oraz sprzęt muszą być wykorzystywane zgodnie ze swoim przeznaczeniem, z dokumentacją (DTR) i instrukcjami: obsługi i konserwacji, bezpieczeństwa pracy oraz wymogami bezpieczeństwa i ochrony zdrowia. Maszyny używane na budowie powinny być sprawne i bezpieczne. Obsługiwane powinny być zgodnie z warunkami bezpiecznej obsługi. Sprzęt mechaniczny powinien posiadać odpowiednie przeglądy napraw i być dopuszczony do wykonywania robót budowlanych. Maszyny robocze wymagające, zgodnie z przepisami BHP, obsługi przez osoby po szkoleniach i z pozytywnym wynikiem sprawdzianu, mogą być obsługiwane wyłącznie przez takie osoby. Przewód elektryczny lub hydrauliczny łączący maszynę roboczą z siecią zasilającą zabezpieczyć przed uszkodzeniami. Operatorowi nie wolno opuszczać stanowiska pracy w czasie ruchu maszyny lub urządzenia budowlanego. Podczas zagęszczania gruntu urządzeniami wibracyjnymi, miejsca pracy mają być oznakowane przenośnymi zaporami oraz muszą być przestrzegane warunki bezpieczeństwa i higieny pracy, określone w dokumentacji techniczno-ruchowej i w instrukcji obsługi. Czynności zdejmowania lub regulowania naczynia roboczego maszyny roboczej są wykonywane w zespole co najmniej dwuosobowym. W przypadku robót prowadzonych w bezpośrednim sąsiedztwie pracy dźwigów należy bezwzględnie nosić kaski ochronne oraz zwracać szczególną uwagę na ruchy ramienia dźwigu oraz zawiesia.

d) Środki ochrony indywidualnej

Zastosowane środki ochrony indywidualnej muszą być zgodne z wymaganiami norm i posiadać certyfikaty i oceny zgodności z normami.

NA TERENIE BUDOWY NALEŻY BEZWZGLĘDNIE NOSIĆ UBRANIE Z LISTWAMI ODBLASKOWYMI LUB KAMIZELKI OCHRONNE.

e) Prace związane z obecnością napięcia elektrycznego

Przy wszelkich pracach, przy których niezbędne jest korzystanie z linii i urządzeń energetycznych, należy stosować wszelkie możliwe obniżenia napięcia, np. przy oświetleniu obiektu i dróg komunikacyjnych. Przy stosowaniu napięcia 220v i wyższego (380v) obowiązuje bezwzględnie kontrola linii i urządzeń energetycznych w zakresie ochrony przeciwporażeniowej i oporności izolacji tych linii. Należy stosować typowe rozdzielnice prądu oraz inne sprzęty elektryczne posiadające konieczne dopuszczenia i oceny zgodności z normami. Zabrania się stosowania wszelkich prowizorycznych podłączeń. Skrzynki rozdzielcze prądu do zasilania urządzeń mechanicznych powinny być zabezpieczone przed dostępem osób niepowołanych.

f) Prace związane z zastosowaniem środków chemicznych

Dopuszcza się stosowanie wyłącznie środków chemicznych właściwie oznakowanych z kartą charakterystyki identyfikującą substancję chemiczną (związek chemiczny, mieszaninę) oraz

8

określającą zagrożenia, jakie ten związek powoduje. Środki chemiczne (substancje chemiczne) mogą być stosowane jedynie zgodnie z ich przeznaczeniem. Nie dopuszcza się stosowania środków chemicznych nie posiadających atestu higienicznego dopuszczającego do stosowania środka w pomieszczeniach, w których przebywają ludzie. **Wszelkie środki chemiczne musza być zaakceptowane przez nadzór chiropterologiczny.**

g) Prace spawalnicze

Prace te powinny być wykonywane ze szczególnym zachowaniem ostrożności związanej z zaprószeniem ognia np. szczególnie w okresie suszy w związku z pracą wśród drzew.

h) Prace na wysokości

Przy wykonywaniu robót na wysokości powyżej 2m, stanowiska pracy oraz przejścia należy zabezpieczyć barierą. W czasie robót na wysokości teren przy obiekcie odgrodzić taśmą ostrzegającą.

i) Prace w wykopach

Wykopy prowadzone mechanicznie należy wykonywać wyłącznie sprawnym sprzętem mechanicznym, dostosowanym do rodzaju i głębokości posadowienia projektowanego obiektu. Dla wykopów o głębokości większej od 1,0 m wykonać zejścia. Nie dopuszcza się wchodzenia i wychodzenia z wykopu po rozporach umocnień oraz przemieszczania się osób urządzeniami służącymi do wydobywania urobku. Przed każdym rozpoczęciem robót w wykopie należy sprawdzić stan umocnień i skarp. Zabronione jest składowanie urobku i materiałów w odległości mniejszej niż 0,6 m od krawędzi wykopu (dla wykopów obudowanych, dla których obciążenie urobkiem zostało przewidziane przy doborze obudowy) oraz w strefie klina naturalnego odłamu gruntu (dla wykopów bez obudowy ścian). Przebywanie osób pomiędzy ścianą wykopu a koparką, nawet w czasie postoju, jest zabronione. Wykopy po wykonaniu prac montażowych i sprawdzeniu jakości ich wykonania, niezwłocznie zasypać.

j) Zasady bezpiecznej pracy

Należy zachowywać wszelkie procedury postępowania i komunikowania się zmierzające do stworzenia możliwie najbezpieczniejszych warunków wykonywania robót. W przypadku bezpośredniego zagrożenia na budowie, należy stworzyć warunki bezpiecznej ewakuacji poprzez zastosowanie właściwych oznakowań, np. dróg ewakuacyjnych i pożarowych. W przypadku wystąpienia zagrożeń losowych, jak pożar, awaria itp., należy zapewnić sprawną ewakuację z miejsca zagrażającego bezpieczeństwu i zdrowiu ludzi.

7) PRZEPISY OGÓLNE

W celu zapewnienia właściwych warunków pracy i bezpieczeństwa pracy należy stosować ogólne wytyczne zawarte w obowiązujących aktach prawnych i wytycznych. W planie BIOZ należy uwzględnić prace budowlane uznane jako mogące stwarzać zagrożenie dla bezpieczeństwa i zdrowia ludzi.

PREZYDENT MIASTA
Bielska-Białej

Bielsko-Biała, 7 sierpnia 2025 r.

UA.6733.47.2024.PB-IW

DECYZJA
o lokalizacji inwestycji celu publicznego

Na podstawie art. 4 ust. 2, art. 50 ust. 1 ustawy z dnia 27 marca 2003 r. o planowaniu i zagospodarowaniu przestrzennym (t.j. Dz.U. z 2024 r., poz.1130) i art. 104 ustawy z dnia 14 czerwca 1960 r. Kodeks postępowania administracyjnego (t.j. Dz.U. z 2024 r., poz. 572), po rozpatrzeniu wniosku z dnia 13 grudnia 2024 r.
PGL LP Nadleśnictwo Bielsko Kopytko 13 43-382 Bielsko-Biała

ustala się lokalizację

dla inwestycji: **budowa wieży dla nietoperzy,**
na nieruchomości oznaczonej jako część działki nr: **1396** obręb: **Wapienica**
przy **ul. Tartacznej** w Bielsku-Białej.

1. Rodzaj inwestycji:

Funkcja zabudowy i zagospodarowania terenu: Linie rozgraniczające teren planowanej inwestycji oznaczono na mapie stanowiącej załącznik graficzny do niniejszej decyzji. Wyznaczają one teren, w którym ustala się funkcję zabudowy związaną z gospodarką leśną i ochroną nietoperzy – wieża dla nietoperzy. Powierzchnia wnioskowanego terenu wynosi 500 m^2.

2. Warunki i szczegółowe zasady zagospodarowania terenu oraz jego zabudowy:

2.1 ochrona i kształtowanie ładu przestrzennego:

a) linia zabudowy: ze względu na przeznaczenie obiektu usytuowanie i jego położenie w kompleksie leśnym nie ustala się linii zabudowy. Planowana zabudowa powinna zachować odległości od granicy sąsiedniej działki i istniejących obiektów wymagane przepisami techniczno-budowlanymi,
b) wielkość powierzchni zabudowy:
- powierzchnia wieży około 30 m^2,
c) udział powierzchni biologicznie czynnej: dopuszcza się zmniejszenie istniejącej powierzchni biologicznie o powierzchnię wieży,
d) wysokość nowej zabudowy: wysokość części nadziemnej od 14,0 m do 17,0 m, licząc od najwyżej położonego punktu wieży na dachu do średniego poziomu terenu mierzonego na obwodzie wieży.
e) szerokość elewacji od strony frontu działki: od 5 m do 7 m,
f) geometria dachu: dach wielospadowy o kącie nachylenia od 30° do 70 °

2.2 ochrona środowiska i zdrowia ludzi:

Zabrania się zabudowy lub zagospodarowania terenu oraz ich użytkowania, w sposób powodujący zanieczyszczenie powietrza, wody lub gleby. Ewentualne uciążliwości powodowane przez np. hałas, przykre zapachy lub inne, należy ograniczyć do terenu wnioskowanej nieruchomości.

11

2.3 ochrona przyrody i krajobrazu:

Zgodnie z załączoną do wniosku koncepcją inwestycja planowana jest na terenie:

- Zespołu Przyrodniczo-Krajobrazowego „Dolina Wapienicy",
- Parku Krajobrazowego Beskidu Śląskiego,
- obszaru Natura 2000 Beskid Śląski – PLH240005.

W związku z powyższym planowana inwestycja oraz jej realizacja musi być zgodna z zapisami postanowienia Regionalnego Dyrektora Ochrony Środowiska w Katowicach nr WPN.43.10.2025.MA.3 z dnia 18 lipca 2025 r. oraz raportem oddziaływania na środowisko, który stanowił podstawę do wydania ww. postanowienia.

Przedsięwzięcie należy realizować zgodnie z wariantem nr 1 wnioskodawcy, tj. wariantem określonym w raporcie oddziaływania na środowisko jako przewidzianym do realizacji i jednocześnie jako wariant najbardziej korzystny dla środowiska tj. bez budowy podziemnego pomieszczenia i tunelu dla nietoperzy (w niniejszym postępowaniu w dniu 22 lipca 2025 r. pełnomocnik wykreślił z wniosku budowę podziemnej komory oraz tunelu dla nietoperzy).

Wszystkie działania prowadzić należy pod nadzorem przyrodniczym wykonywanym przez specjalistę biologa ze znajomością fitosocjologii, czyli osoby posiadającej wykształcenie wyższe z zakresu ochrony środowiska lub pokrewnym.

Na etapie realizacji przedsięwzięcia należy podjąć następujące działania:

- Zaplecze budowy należy lokalizować na terenie określonym jako teren przekształcony tymczasowo w ramach inwestycji, podlegający następnie odtworzeniu lub na terenach przekształconych antropogenicznie np. utwardzonych placach lub parkingach.
- Teren prac należy regularnie kontrolować (z udziałem nadzoru przyrodniczego), z uwzględnieniem rowów, wykopów, kolein oraz innych miejsc, mogących stanowić pułapki dla płazów. Wykopy, należy skutecznie zabezpieczyć przed możliwością przedostania się na jego teren małych zwierząt. Prace muszą być prowadzone również w sposób umożliwiający spontaniczne przemieszczanie się zwierząt ze stref zagrożenia, np. poprzez skarpowanie wykopów, które ułatwi wydostawanie się z nich uwięzionych zwierząt lub zastosowanie punktowych pochylni, np. z desek.
- W przypadku stwierdzenia obecności na terenie inwestycji płazów, a w szczególności kumaka górskiego, osobniki dorosłe oraz wszystkie formy rozwojowe należy przenieść pod kierunkiem nadzoru przyrodniczego do odpowiedniego siedliska poza rejon objęty inwestycją. Przy wyborze miejsca, do którego zwierzęta będą przenoszone należy wziąć pod uwagę możliwość ich przetrwania we właściwym stanie ochrony na nowym stanowisku, również z uwzględnieniem czynników antropogenicznych.
- Teren siedliska przyrodniczego górskich łąk konietlicowych użytkowanych ekstensywnie, poza terenem przeznaczonym pod realizację inwestycji oraz obszaru 350 m^2 tymczasowo przekształconego, należy zabezpieczyć i oznakować w celu uniknięcia przypadkowego zdeptywania lub rozjeżdżania tego siedliska na większym obszarze niż wyżej wskazany. Zabezpieczyć i oznakować należy również sąsiadujące z terenem inwestycji siedlisko kwaśnej buczyny.
- W celu odtworzenia siedliska górskich łąk konietlicowych użytkowanych ekstensywnie, uległego tymczasowemu przekształceniu w ramach realizacji inwestycji należy:

a) przed rozpoczęciem prac budowlanych ściągnąć warstwę humusową w celu późniejszego, wtórnego wykorzystania. Humus należy składować w pryzmach, tak aby uniknąć jego zmieszania z warstwą macierzystą ziemi (martwicą). Powierzchnie

12

pryzm wykonać jako lekko wklęsłe, co zapewni lepsze przyjmowanie wód opadowych,
b) po zakończeniu prac budowlanych wykonane wykopy należy zasypać wcześniej wydobytymi i odłożonymi warstwami ziemi, teren wyrównać. Wierzchnią warstwę wykonać z uprzednio odłożonego i zabezpieczonego humusu,
c) teren obłożyć częścią siana zebranym z koszenia siedliska znajdującego się na działce nr 1396, 1402, 1404 i 3319.
- Działania związane z odtworzeniem siedliska należy przeprowadzić bezpośrednio po realizacji inwestycji, nie później jednak niż do końca 2026 roku, na terenie przedstawionym graficznie w załączniku nr 1 do raportu oddziaływania na obszar Natura 2000.
- W celu odtworzenia siedliska górskich łąk konietlicowych użytkowanych ekstensywnie w zamian za część siedliska, które uległo zniszczeniu na części działek ewidencyjnych o nr 3319, 1402, 1403 i 1404, na powierzchni co najmniej 200 m^2, bezpośrednio przylegających od południowego wschodu do zidentyfikowanego płatu siedliska 6520 należy:
a) wykosić istniejącą zieleń niską, w tym również usunąć podrost drzew i krzewów,
b) obłożyć sianem zebranym z koszenia siedliska znajdującego się na działkach nr 1396, 1402, 1404 i 3319,
c) teren należy utrzymywać zgodnie z poniższymi warunkami.
Na etapie eksploatacji przedsięwzięcia należy podjąć następujące działania:
- Obszar zajęty przez siedlisko przyrodnicze górskich łąk konietlicowych użytkowanych ekstensywnie (Polygono-Trisetion) (6520) oraz obszar podlegający odtworzeniu siedliska przyrodniczego 6520, na działkach ewidencyjnych nr: 1396, 3319, 1402, 1403 i 1404 obręb Wapienica należy utrzymywać poprzez realizację zabiegów ochronnych polegających na koszeniu ręcznym lub mechanicznym prowadzonym z częstotliwością 1 raz (optymalnie) lub 2 razy w roku w terminie od 15 czerwca do 30 września.

Skoszona biomasa powinna być w terminie do 2 tygodni od pokosu usunięta z płatu siedliska lub złożona w stogi, pryzmy, brogi. Nie dopuszcza się pozostawiania rozdrobnionej biomasy, przeorywania, bronowania, wapnowania, z wyjątkiem dopuszczenia wapnowania po wykonaniu niezbędnych w tym zakresie analiz glebowych i uzgodnieniu z ekspertem przyrodniczym. W ramach koszenia należy usuwać także odrosty drzew i krzewów. Przy użytkowaniu jednokośnym dopuszczalny jest wypas zwierząt (owce, kozy, bydło domowe, konie, ew. inne gatunki) przy obsadzie zwierząt do 1 DJP/ ha po pokosie w terminie do 15 października.
- powyższe działania związane z ochroną czynną należy prowadzić corocznie przez okres pięciu lat tj. od 2027 do 2031 roku.
- Należy prowadzić monitoring skuteczności regeneracji i odtworzenia siedliska przyrodniczego 6520 na działkach nr 1396, 3319, 1402, 1403 i 1404, w latach 2028, 2030 i 2032, w terminie pomiędzy 1 czerwca a 31 lipca. W ramach monitoringu należy określić efektywność odtworzenia i zachowania siedliska, sposób użytkowania, prowadzone zabiegi ochronne i ich skuteczność. Należy również przeprowadzić ocenę poniższych wskaźników specyficznej struktury i funkcji siedliska przyrodniczego: gatunki charakterystyczne, gatunki dominujące, obce gatunki inwazyjne, gatunki ekspansywne roślin zielnych, ekspansja krzewów i podrostu drzew, wojłok (martwa materia organiczna).

- Wyniki monitoringu przyrodniczego należy przedłożyć Regionalnemu Dyrektorowi Ochrony Środowiska w Katowicach w terminie do 30 października każdego roku, w którym został wykonany.

Przy projektowaniu oraz realizacji inwestycji należy stosować materiały naturalne o kolorystyce i charakterze odpowiadającej przeznaczeniu obiektu, zapewniające jego wkomponowanie w istniejący krajobraz.

2.4 ochrona dziedzictwa kulturowego, zabytków i dóbr kultury współczesnej:

Nie ustala się - brak obiektów lub stref podlegających ochronie,

2.5 ochrona terenów lub obiektów na podstawie przepisów odrębnych:

a) ochrona gruntów leśnych – cały wnioskowany teren stanowi grunt leśny a wnioskowana inwestycja nie powoduje zmiany leśnego użytkowania terenu,

b) ochrona melioracji i stosunków wodnych:
   - właściciel gruntu nie może zmieniać kierunku i natężenia odpływu znajdujących się na jego gruncie wód opadowych lub roztopowych, ani kierunku odpływu ze źródeł - ze szkodą dla gruntów sąsiednich oraz odprowadzać wód lub ścieków na grunty sąsiednie,
   - na właścicielu gruntu ciąży obowiązek usunięcia przeszkód oraz zmian w odpływie wody powstałych na jego gruncie, jeżeli powodują szkodę dla gruntów sąsiednich,
   - jeżeli spowodowane przez właściciela gruntu zmiany stanu wody na gruncie szkodliwie wpływają na grunty sąsiednie, Prezydent Miasta może w drodze decyzji nakazać właścicielowi gruntu przywrócenie stanu poprzedniego lub wykonanie urządzeń zapobiegających szkodom,
   - przy realizacji inwestycji należy przyjąć rozwiązania projektowe zapewniające prawidłowe funkcjonowanie istniejących urządzeń melioracji wodnych, mogących kolidować z planowaną inwestycją, rowów lub istniejących ciągów drenarskich, po uzgodnieniu z ich administratorem,
   - przy uszkodzeniu istniejących urządzeń melioracji wodnych inwestor jest zobowiązany do usunięcia szkód na własny koszt,
   - w stosunku do przypadków wymienionych w Ustawie z dnia 20 lipca 2017 r. Prawo wodne (t.j. Dz.U. z 2025 r. poz. 960 z późn. zm.) należy uzyskać stosowne decyzje administracyjne bądź dokonać właściwych zgłoszeń.

2.6 obsługa w zakresie infrastruktury technicznej i komunikacji:

a) <u>sposób zaopatrzenia w wodę:</u> ze względu na charakter inwestycji – nie ustala się,

b) <u>sposób zaopatrzenia w energię elektryczną i środki łączności:</u> ze względu na charakter inwestycji – nie ustala się,

c) <u>sposób zaopatrzenia w energię cieplną:</u> ze względu na charakter inwestycji – nie ustala się,

d) <u>sposób odprowadzania ścieków sanitarnych:</u> ze względu na charakter inwestycji – nie ustala się,

e) <u>sposób odprowadzania wód opadowych:</u> na własny teren nieutwardzony - przy uwzględnieniu warunków gruntowych oraz bez zmiany naturalnego kierunku spływu wód.

f) <u>sposób gospodarowania odpadami:</u> zgodnie z systemem gospodarki odpadami w Bielsku-Białej, na podstawie przepisów o utrzymaniu czystości i porządku w gminach, oraz przepisów o odpadach,

g) <u>dostęp do drogi publicznej:</u> inwestycja położona jest na terenie kompleksu leśnego a dostęp do niej jest sporadyczny. W związku z powyższym nie ustala się szczegółowych zasad obsługi komunikacyjnej.

14

Zgodnie z pismem Miejskiego Zarządu Dróg w Bielsku-Białej nr ADD.4407.24.2025.KKA z dnia 6 lutego 2025 r. wnioskowana działka nie przylega do drogi publicznej ani do innej drogi administrowanej przez MZD. Dojazd do inwestycji przebiega po drodze wewnętrznej po działkach leśnych łączącej się z ul. Tartaczną (droga powiatowa - istniejące włączenie). Dojazd do inwestycji należy uzgodnić z zarządcą terenu.

h) wymagana ilość miejsc postojowych: ze względu na charakter inwestycji – nie ustala się,

2.7 ochrona interesów osób trzecich:

Obiekt budowlany należy lokalizować zgodnie z przepisami, w tym techniczno-budowlanymi, oraz zasadami wiedzy technicznej, w sposób zapewniający poszanowanie uzasadnionych interesów osób trzecich. W szczególności zabrania się zabudowy i zagospodarowywania wnioskowanego terenu, w sposób pozbawiający osoby trzecie:

a) dostępu z drogi publicznej,
b) możliwości korzystania z wody, kanalizacji, energii elektrycznej, cieplnej lub środków łączności,
c) dostępu światła dziennego do pomieszczeń przeznaczonych na pobyt ludzi.

3. Warunki wynikające z przepisów odrębnych:

Planowane zamierzenie powinno być zgodne z:

a) ustawą Prawo Budowlane z dnia 7 lipca1994 r. (t.j. Dz.U. z 2025 r. poz. 418),
b) ustawą Prawo ochrony środowiska z dnia 27 kwietnia 2001 r. (t.j. Dz.U. z 2025 r. poz. 647),
c) ustawą Prawo wodne z dnia 20 lipca 2017 r. (t.j. Dz.U. z 2025 r., poz. 960),
d) ustawą o ochronie gruntów rolnych i leśnych z dnia 3 lutego 1995 r. (t.j. Dz.U. z 2024 r., poz. 82 z późn. zm.)

oraz innymi przepisami ustaw, rozporządzeń, prawa miejscowego lub prawomocnych decyzji administracyjnych, jeżeli dotyczą przedmiotowej inwestycji.

4. Termin wygaśnięcia decyzji

Organ, który wydał decyzję, stwierdzi jej wygaśnięcie, jeżeli:

a) inny wnioskodawca uzyska pozwolenie na budowę,
b) nie wniesiono sprzeciwu wobec zgłoszenia budowy dokonanego przez innego wnioskodawcę,
c) inny wnioskodawca zgłosił budowę,
d) zostanie dla tego terenu uchwalony plan miejscowy, którego ustalenia są inne, niż w wydanej decyzji,

5. Załącznik do niniejszej decyzji stanowi:

1) mapa zasadnicza w skali 1:500, z zaznaczeniem linii rozgraniczających teren wnioskowanej inwestycji.

Uzasadnienie

Na podstawie art. 6 pkt 9b ustawy z dnia 21 sierpnia 1997 r. o gospodarce nieruchomościami, w związku z art. 2 pkt 5 w/w u.p.z.p. budowa obiektu w celu ochrony zagrożonych wyginięciem gatunków roślin i zwierząt lub siedlisk przyrody stanowi inwestycję celu publicznego. Przeprowadzono analizę stanu faktycznego i prawnego terenu, na którym przewiduje się lokalizację inwestycji. Na podstawie w/w analizy stwierdzono, że spełniony jest warunek umożliwiające wydanie niniejszej decyzji wynikający z art. 61 ust. 1 pkt. 4 u.p.z.p, ponieważ wnioskowana inwestycja nie zmienia przeznaczenie leśnego.

Zamierzenie budowlane nie znajdzie się w obszarze:

a) w stosunku, do którego decyzją o ustaleniu lokalizacji strategicznej inwestycji w

zakresie sieci przesyłowej, o której mowa w art. 5 ust. 1 ustawy z dnia 24 lipca 2015 r. o przygotowaniu i realizacji strategicznych inwestycji w zakresie sieci przesyłowych (Dz. U. z 2023 r. poz. 1680), ustanowiony został zakaz, o którym mowa w art. 22 ust. 2 pkt 1 tej ustawy,

b) strefy kontrolowanej wyznaczonej po obu stronach gazociągu,

c) strefy bezpieczeństwa wyznaczonej po obu stronach rurociągu

W dniu 13 grudnia 2024 r. do organu wpłynął wniosek o ustalenie lokalizacji celu publicznego wieża dla nietoperzy wraz z pomieszczeniem i tunelem dla nietoperzy. Wniosek był jednak niekompletny i zawierał nieścisłości. W związku z tym w dniu 16 grudnia 2024 r. organ wezwał pełnomocnika wnioskodawcy panią Iwonę Stopińską-Hryniuk o jego uzupełnienie. W dniu 27 grudnia 2024 r. wniosek został uzupełniony. Następnie organ ustalił strony postępowania, a pismem z dnia 2 stycznia 2025 r. zawiadomił je o wszczęciu postępowania. Odpowiednie obwieszczenie opublikowano również w Biuletynie Informacji Publicznej, elektronicznej tablicy ogłoszeń oraz ekoportalu.

W dniu 23 stycznia 2025 r. w oparciu o dostarczone materiały przygotował analizę oraz pozytywny projekt decyzji w sprawie.

W dniu 25 stycznia 2025 r. wpłynęły dodatkowe materiały do sprawy (w postaci rysunków) szczegółowo wyjaśniające zakres oraz parametry planowanej inwestycji, co uwzględniono w skorygowanym projekcie decyzji.

W dniu 28 stycznia 2025 r. projekt decyzji przekazano do organów odrębnych i jednostek celem uzgodnienia.

W dniu 5 lutego 2025 r. wpłynęło pismo Regionalnej Dyrekcji Lasów Państwowych w Katowicach informujące o możliwości zapoznania się z materiałami sprawy. W dniu 6 lutego 2025 r. wpłynęło pismo Miejskiego Zarządu Dróg w Bielsku-Białej.

W dniu 7 lutego 2025 r. wpłynęło postanowienie Regionalnej Dyrekcji Lasów Państwowych w Katowicach pozytywnie uzgadniające projekt decyzji.

W dniu 17 lutego 2025 r. wpłynęło postanowienie Regionalnego Dyrektora Ochrony Środowiska w Katowicach nr WPN.612.56.2025.PW1 z dnia 17 lutego 2025 r. odmawiające uzgodnienia projektu decyzji ze względu na niewystarczające zapisy dotyczące ochrony przyrody i środowiska.

W dniu 3 marca 2025 r. organ postanowieniem nałożył na wnioskodawcę obowiązek przedłożenia Regionalnemu Dyrektorowi Ochrony Środowiska w Katowicach kopii wniosku o wydanie decyzji lub kopii zgłoszenia, o których mowa w art. 96 ust. 1 ustawy z dnia 3 października 2008 r. o udostępnianiu informacji o środowisku i jego ochronie, udziale społeczeństwa w ochronie środowiska oraz o ocenach oddziaływania na środowisko (Dz. U. z 2024 r. poz. 1112 ze zm.), karty informacyjnej przedsięwzięcia, poświadczonej przez właściwy organ kopii mapy ewidencyjnej, w postaci papierowej lub elektronicznej, obejmującej przewidywany teren, na którym będzie realizowane przedsięwzięcie, oraz przewidywany obszar, na który będzie oddziaływać przedsięwzięcie.

W dniu 20 marca 2025 r. wpłynęło postanowienie Regionalnego Dyrektora Ochrony Środowiska w Katowicach nakładające na inwestora obowiązek przeprowadzenia oceny oddziaływania na obszar Natura 2000 Beskid Śląski PLH240005.

W dniu 18 lipca 2025 r. wpłynęło postanowienie WPN.43.10.2025.MA.3 z dnia 18 lipca 2025 r. Regionalnego Dyrektora Ochrony Środowiska w Katowicach uzgadniające realizację planowanego przedsięwzięcia w zakresie oddziaływania na obszar Natura 2000.

16

Po zapoznaniu się z treścią postanowienia organ stwierdził, że w celu zmniejszenia ingerencji w środowisko z planowanej inwestycji zostały wykreślone tunel i podziemne pomieszczenie dla nietoperzy w związku z czym jest ono niespójne z niniejszym postępowaniem. W dniu 22 lipca 2025 r. organ poinformował o tym pełnomocnika, który w tego samego dnia skorygował złożony wniosek poprzez wykreślenie z niego podziemnego pomieszczenia oraz tunelu dla nietoperzy.

Tego samego dnia organ skorygował analizę oraz ponownie przesłał zmieniony projekt decyzji do organów odrębnych i jednostek celem uzgodnienia.

W dniu 25 lipca 2025 r. wpłynęło postanowienie Regionalnego Dyrektora Ochrony Środowiska w Katowicach, w dniu 28 lipca 2025 r. pismo Miejskiego Zarządu Dróg w Bielsku-Białej, w dniu 6 sierpnia 2025 r. postanowienie Dyrektora Regionalnej Dyrekcji Lasów Państwowych. Powyższe pozytywnie uzgodniły przesłany projekt decyzji, w związku z czym w dniu 7 sierpnia 2025 r. organ wydał niniejszą decyzję.

Na podstawie art. 53 ust. 4 ustawy o planowaniu i zagospodarowaniu przestrzennym niniejsza decyzja została uzgodniona z:

- Państwowym Powiatowym Inspektorem Sanitarnym w Bielsku-Białej - niezajęcie stanowiska przez organ uzgadniający w terminie 14 dni od dnia doręczenia wystąpienia o uzgodnienie (data doręczenia 23 lipca 2025 r.) - uzgodnienie uważa się za dokonane,
- Regionalnym Dyrektorem Ochrony Środowiska, w zakresie obszaru prawem chronionego – postanowieniem z dnia 25 lipca 2025 r. znak sprawy WPN.612.509.2025.KT,
- Dyrektorem Regionalnej Dyrekcji Lasów Państwowych w Katowicach – postanowieniem z dnia 5 sierpnia 2025 r. znak sprawy ES.224.4.117.2025.KG
- Miejskim Zarządem Dróg w Bielsku-Białej – pismem z dnia 25 lipca 2025 r. znak sprawy ADD.4407.24.2025.KKA,

Zgodnie z art. 50 ust. 4 ustawy o planowaniu i zagospodarowaniu przestrzennym, projekt decyzji o lokalizacji inwestycji celu publicznego został sporządzony przez osobę posiadającą dyplom ukończenia studiów wyższych w zakresie architektury

Biorąc pod uwagę przeprowadzoną analizę oraz obowiązujący stan prawny, należało orzec jak w sentencji decyzji.

Pouczenie

Od niniejszej decyzji służy stronom odwołanie do Samorządowego Kolegium Odwoławczego w Bielsku-Białej. Odwołanie wnosi się za pośrednictwem Prezydenta Miasta Bielska-Białej w terminie 14 dni od dnia doręczenia decyzji lub w terminie 14 dni od dnia, w którym nastąpiło publiczne obwieszczenie i udostępnienie zawiadomienia o decyzji w Biuletynie Informacji Publicznej Urzędu Miejskiego w Bielsku-Białej.

W trakcie biegu terminu do wniesienia odwołania strona może zrzec się prawa do wniesienia odwołania wobec organu administracji publicznej, który wydał decyzję. Z dniem doręczenia organowi administracji publicznej oświadczenia o zrzeczeniu się prawa do wniesienia odwołania przez ostatnią ze stron postępowania, decyzja staje się ostateczna i prawomocna, co oznacza, iż decyzja podlega natychmiastowemu wykonaniu.

Odwołanie powinno zawierać zarzuty odnoszące się do decyzji, określać istotę i zakres żądania będącego przedmiotem odwołania oraz wskazywać dowody uzasadniające to żądanie (art. 53 ust. 6 u.p.z.p.).

17

Podmiot, który wystąpił z wnioskiem o wydanie niniejszej decyzji ma prawo wnieść żądanie wymierzenia kary pieniężnej, o której mowa w art. 51 ust. 2 ustawy o planowaniu i zagospodarowaniu przestrzennym. Żądanie to wnosi się do Wojewody Śląskiego za pośrednictwem Prezydenta Miasta Bielska-Białej w terminie 14 dni od dnia doręczenia decyzji. Żądanie wniesione po terminie pozostawia się bez rozpoznania.

PREZYDENT MIASTA BIELSKA-BIAŁEJ

Z up. PREZYDENTA MIASTA

Dorota Urszula Błasiak

Elektronicznie podpisany przez Dorota Urszula Błasiak
Data: 2025.08.07 14:25:52 +02'00'

mgr inż. Dorota Błasiak
Naczelnik Wydziału Urbanistyki i Architektury

Opłata skarbowa: nie podlega opłacie (ustawa z dnia 16 listopada 2006 r. o opłacie skarbowej t.j. Dz.U. z 2023 r. poz. 2111)

Otrzymują za zwrotnym potwierdzeniem odbioru:
1. Pełnomocnik wnioskodawcy - Iwona Stopińska-Hryniuk,
2. GMINA BIELSKO-BIAŁA

Do wiadomości:
1. Tablica ogłoszeń
2. BIP
3. UA aa.

Dokument UA.KW.2025.09028 opatrzono pieczęcią elektroniczną: Urząd Miejski w Bielsku-Białej.
Podmiot: Urząd Miejski w Bielsku-Białej, Identyfikator: VATPL-5471006080.
Data podpisu: 2025.08.07 15:29:55. Osoba opatrująca pieczęcią: Przemysław Bielenin, stanowisko służbowe: Inspektor

Przedsiębiorstwo Usługowe
>>ADA<<
ul. Wyzwolenia 19a
43-438 Brenna
tel.: 33 8536763, 602 552351, 535 603122
e-mail: ada.biuro@brenna.com.pl
NIP 548-202-91-27

MAPA DO CELÓW PROJEKTOWYCH

Skala mapy: 1:500

Organ prowadzący PZGiK		Prezydent Miasta Bielska-Białej
Id zgłoszenia		GK.6640.2903.2024
Adres	Wapienica	
Jednostka ewidencyjna	identyfikator	246101_1
	nazwa	Bielsko-Biała miasto
Obręb ewidencyjny	identyfikator	246101_1.0020
	nazwa	Wapienica
Nazwa układu współrzędnych	prostokątnych płaskich	PL-2000
	wysokości	PL-EVRF2007-NH
Oznaczenie granic obszaru, który był przedmiotem inwentaryzacji		- - - - - - - - -
Linie rozgraniczające jednostki strukturalne MPZP, oznaczenie jednostek		BRAK MPZP

OŚWIADCZENIE:
Jako wykonawca prac geodezyjnych – Przedsiębiorstwo Usługowe ADA Alina Kozieł, oświadczam, że wykonane prace geodezyjne, zgłoszone w ODGiK w Bielsku-Białej pod Nr GK.6640.2903.2024, Nr uprawnień zawodowych kierownika prac -13212, protokołem z dnia 2024-12-23 Nr GK.6640.2903.2024_1_p4 zostały pozytywnie zweryfikowane.
Jestem świadomy odpowiedzialności karnej za złożenie fałszywego oświadczenia.

Brenna, 2024-12-11	Brenna, 2024-12-11
mgr inż. Andrzej Kozieł geodeta nr uprawnień 13212	Katarzyna Ruwińska
Imię i nazwisko, nr uprawnień zawodowych kierownika prac geodezyjnych	Imię i nazwisko osoby, która opracowała mapę

UWAGA:
1) Nie wyklucza się istnienia uzbrojenia podziemnego niezgłoszonego do inwentaryzacji.
2) Dla wyróżnionych odcinków granic działek ewidencyjnych, dane o ich przebiegu nie pozwalają na sytuowanie budynków w odległości 4.0m i mniej od granicy (- - - - - -).
3) Niniejsza mapa powstała w wyniku pomiaru bezpośredniego oraz na podstawie danych uzyskanych z ODGiK w Bielsku-Białej.

PROJEKT ZAGOSPODAROWANIA TERENU

SKALA 1:500

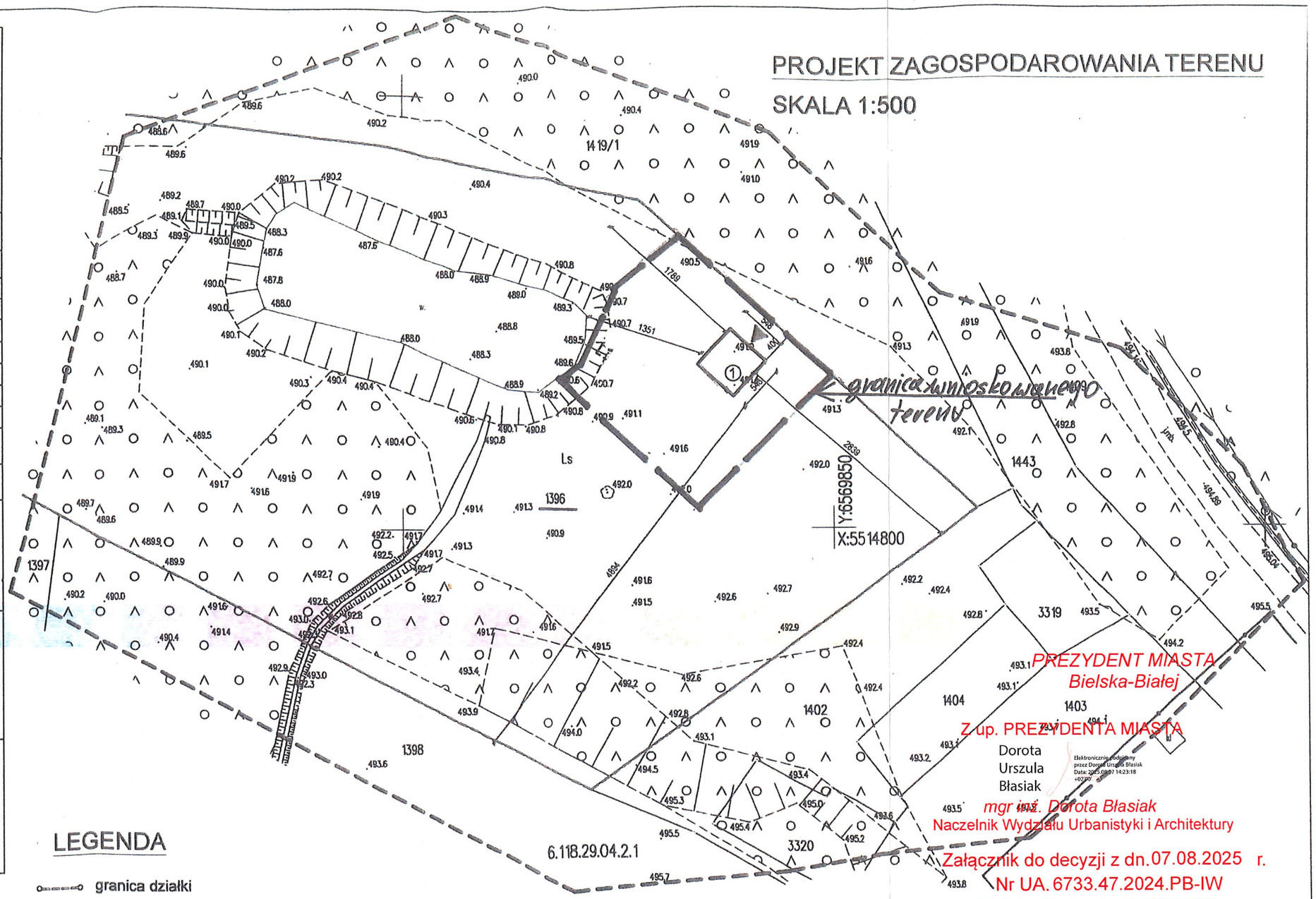

PREZYDENT MIASTA
Bielska-Białej
Z up. PREZYDENTA MIASTA
Dorota
Urszula
Błasiak
mgr inż. Dorota Błasiak
Naczelnik Wydziału Urbanistyki i Architektury
Załącznik do decyzji z dn. 07.08.2025 r.
Nr UA. 6733.47.2024.PB-IW
Bielsko-Biała, dn. 07.08.2025 r.

LEGENDA

- granica działki
- (1) projektowany obiekt - wieża
- wejście do obiektu na poziom 0,00

ORIENTACJA

6.118.29.04.2.1

URBANISTA
mgr inż. arch. Marcin Ulewicz

BILANS TERENU

- powierzchnia działki	7 200,00 m²	100 %
- powierzchnia zabudowy - wieża	30,03 m²	0,42 %
- powierzchnia biologicznie czynna	7 169,97 m²	99,58 %

TEMAT:	Budowa obiektu budowlanego (budowli) przeznaczonego na cele gospodarki leśnej – wieża dla nietoperzy wraz z podziemnym pomieszczeniem dla nietoperzy i podziemnym tunelem				
RYSUNEK:	PROJEKT ZAGOSPODAROWANIA TERENU				
Nazwa i adres obiektu: dz. ew. nr 1396, OBRĘB Wapienica, jedn. ewidencyjna Bielsko-Biała	LIFE PODKOWIEC PLUS. back to the forest – holistic conservation of bat breeding habitats LIFE20 NAT/PL/001427				
Projektant:	Nr uprawnień:	Podpis:	Nazwa i adres inwestora: Państwowe Gospodarstwo Leśne Lasy Państwowe Nadleśnictwo Bielsko ul. Kopytko 13, 43-300 Bielsko-Biała		
Opracowanie: mgr inż. arch. Iwona Stoplińska-Hryniuk					
Koncepcja schronienia i rozwiązań związanych z ochroną nietoperzy: Rafał Szkudlarek			Data: 01.2025	Skala: 1:500	Faza projektu: projekt	Nr rysunku: PZT-01

15

PREZYDENT MIASTA Bielska-Białej GK.6642.....7544.....2024.EI	Województwo: województwo śląskie Powiat: m. Bielsko-Biała Jednostka ewidencyjna: Bielsko-Biała Obręb ewidencyjny: **246101_1.0020, Wapienica**

Uproszczony wypis z rejestru gruntów

według stanu na dzień: 2024-10-10 14:23:29

Jednostka rejestrowa gruntów: 246101_1.0020.G2272
grupa rejestrowa: 1

WŁAŚCICIELE/ WŁADAJĄCY:

UDZIAŁ: **1/1** charakter stanu władania: **własność**
Skarb Państwa:
Skarb Państwa REGON: 000000000

UDZIAŁ: **1/1** charakter stanu władania: **zarząd**
Państwowe Gospodarstwo Leśne – Lasy Państwowe:
PAŃSTWOWE GOSPODARSTWO LEŚNE "LASY PAŃSTWOWE" NADLEŚNICTWO BIELSKO REGON: 071001926
Adres siedziby: 43-300 Bielsko-Biała ul. Kopytko 13

DZIAŁKI EWIDENCYJNE:

Ark. mapy	Numer działki ewiden-cyjnej	Położenie gruntów	Opis użytku	Oznaczenie klasoużytku	Powierzchnia klaso-użytku [ha]	Powierzchnia działki [ha]	Numer księgi wieczystej
	1396		Lasy	Ls	0.7200	**0.7200**	BB1B/00072971/9

Identyfikator działki: 246101_1.0020.1396

Łączna powierzchnia wybranych działek: 0.7200

Całkowita powierzchnia jednostki rejestrowej: 1112.1509

W dniu: 2024.10.10
dokument sporządzony przez: Ewelina Ickiewicz

(podpis)

PREZYDENT MIASTA BIELSKA-BIAŁEJ

Z up. PREZYDENTA MIASTA
Ewelina Ickiewicz
Elektronicznie podpisany przez Ewelina Ickiewicz
Data: 2024.10.10 14:43:04 +02'00'
mgr inż. Ewelina Ickiewicz
Główny Specjalista
w Wydziale Geodezji i Kartografii

(data, imię i nazwisko osoby upoważnionej)

20

Przedsiębiorstwo Usługowe
>>ADA<<
ul. Wyzwolenia 19a
43-438 Brenna
tel.: 33 8536763, 602 552351, 535 603122
e-mail: ada.biuro@brenna.com.pl
NIP 548-202-91-27

MAPA DO CELÓW PROJEKTOWYCH

Skala mapy: 1:500

Organ prowadzący PZGiK		Prezydent Miasta Bielska-Białej
Id zgłoszenia		**GK.6640.2903.2024**
Adres	Wapienica	
Jednostka ewidencyjna	identyfikator	246101_1
	nazwa	Bielsko-Biała miasto
Obręb ewidencyjny	identyfikator	246101_1.0020
	nazwa	Wapienica
Nazwa układu współrzędnych	prostokątnych płaskich	PL-2000
	wysokości	PL-EVRF2007-NH
Oznaczenie granic obszaru, który był przedmiotem aktualizacji		- - - - - - - -
Linie rozgraniczające jednostki strukturalne MPZP, oznaczenie jednostek		**BRAK MPZP**

OŚWIADCZENIE:
Jako wykonawca prac geodezyjnych – Przedsiębiorstwo Usługowe ADA Alina Kozieł, oświadczam, że wykonane prace geodezyjne, zgłoszone w ODGiK w Bielsku-Białej pod Nr GK.6640.2903.2024, Nr uprawnień zawodowych kierownika prac -13212, protokołem z dnia 2024-12-23 Nr GK.6640.2903.2024_1_p4 zostały pozytywnie zweryfikowane.
Jestem świadomy odpowiedzialności karnej za złożenie fałszywego oświadczenia.

Brenna, 2024-12-11	Brenna, 2024-12-11
mgr inż. Andrzej Kozieł geodeta nr 13212 ..... Imię i nazwisko, nr uprawnień zawodowych kierownika prac geodezyjnych	Katarzyna Ruwińska ..... Imię i nazwisko osoby, która opracowała mapę

UWAGA:
1) Nie wyklucza się istnienia uzbrojenia podziemnego niezgłoszonego do inwentaryzacji.
2) Dla wyróżnionych odcinków granic działek ewidencyjnych, dane o ich przebiegu nie pozwalają na sytuowanie budynków w odległości 4.0m i mniej od granicy (- - - - - -).
3) Niniejsza mapa powstała w wyniku pomiaru bezpośredniego oraz na podstawie danych uzyskanych z ODGiK w Bielsku-Białej.

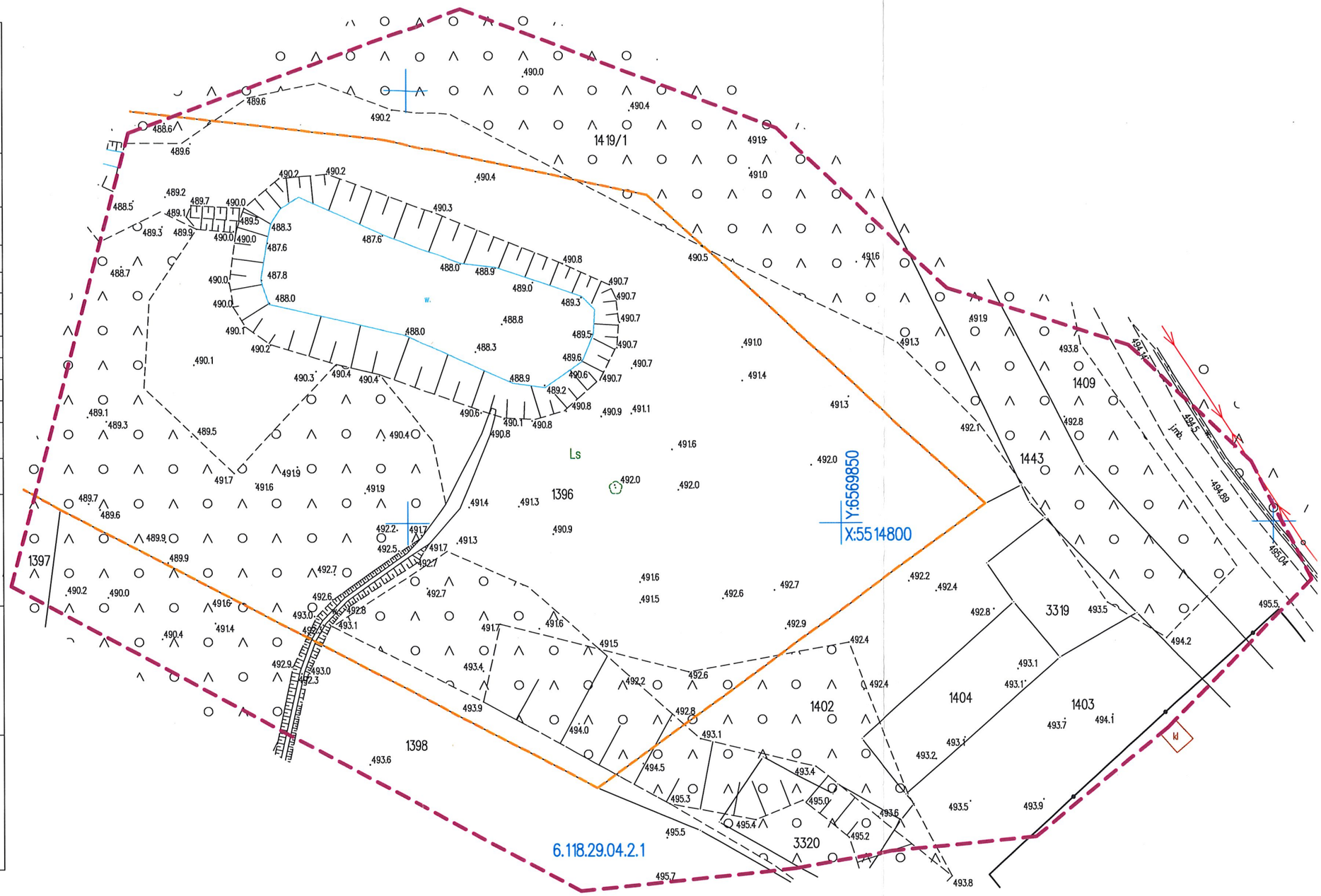

ORIENTACJA

6.118.29.04.2.1

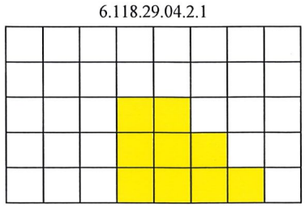

21

Brzeg, dn. 05.12.2025 r.

OŚWIADCZENIE

W związku z projektowaną inwestycją pn. „Budowa wieży dla nietoperzy na części dz. ew. nr 1396 Obręb Wapienica przy ul. Tartacznej w Bielsku-Białej z sieciami" oświadczam, że nie zachodzi kolizja lokalizacji planowanej inwestycji z sieciami.

mgr inż. KATARZYNA KOŃCZYŁO-WIDERA
ARCHITEKT
uprawnienia budowlane w specjalności
architektonicznej do projektowania
bez ograniczeń
upr. nr 08/OPOKK/2009

TAURON Dystrybucja S.A.
Oddział w Bielsku-Białej
ul. Batorego 17A, 43-300 Bielsko-Biała

Adres do korespondencji
ul. Filarowa 18, 43-300 Bielsko-Biała

Obsługa klientów
Elektronicznie: tauron-dystrybucja.pl/formularz
Telefonicznie: nr +48 32 606 0 616

n0202
RPW/5472/2025 N
Data:2025-12-08

TAURON DYSTRYBUCJA

1053699182

Bielsko-Biała, 2025-12-02

Nr wątku TD25-11-0571034-03
TD/OBB/OMD/UB/PP/4782/2025

Państwowe Gospodarstwo Leśne
Lasy Państwowe
Nadleśnictwo Bielsko
ul. Kopytko 13
43-300 Bielsko-Biała

Dotyczy: Uzgodnienia budowy wieży dla nietoperzy na dz. nr 1396 przy ul. Tartacznej w Bielsku-Białej.

Odpowiadając na wniosek data wpływu do TAURON Dystrybucja S.A. 30-11-2025r. informujemy, że na wskazanym terenie nie posiadamy podziemnych i nadziemnych urządzeń elektroenergetycznych i teletechnicznych własności TAURON Dystrybucja S.A. Oddział w Bielsku-Białej.

Budowę wieży dla nietoperzy na dz. nr 1396 przy ul. Tartacznej w Bielsku-Białej uzgadnia się pozytywnie.

Wszelkie zbliżenia i skrzyżowania projektowanej inwestycji z urządzeniami TAURON Dystrybucja S.A. należy wykonać zgodnie z ogólnie obowiązującymi przepisami i normami przy zachowaniu odległości poziomych i pionowych.

Ponadto informujemy, że na danym terenie mogą znajdować się urządzenia elektroenergetyczne i teletechniczne niebędące własnością TAURON Dystrybucja S.A. Oddział w Bielsku Białej.

Ważność uzgodnienia ustala się na okres dwóch lat, licząc od daty niniejszego pisma.

Z poważaniem

TAURON Dystrybucja S.A.
Oddział w Bielsku-Białej
Specjalista ds. uzgodnień branżowych
Wydział Danych Sieciowych
Piotr Patek

Załączniki: mapa szt. 1
Kopia: OMS/TT

n0202
NCH/211/2025
ID:19350300009074

Przedsiębiorstwo Usługowe
>>ADA<<
ul. Wyzwolenia 19a
43-438 Brenna
tel.: 33 8536763, 602 552351, 535 603122
e-mail: ada.biuro@brenna.com.pl
NIP 548-202-91-27

MAPA DO CELÓW PROJEKTOWYCH

Skala mapy: 1:500

Organ prowadzący PZGiK		Prezydent Miasta Bielska-Białej
Id zgłoszenia		GK.6640.2903.2024
Adres	Wapienica	
Jednostka ewidencyjna	identyfikator	246101_1
	nazwa	Bielsko-Biała miasto
Obręb ewidencyjny	identyfikator	246101_1.0020
	nazwa	Wapienica
Nazwa układu współrzędnych	prostokątnych płaskich	PL-2000
	wysokości	PL-EVRF2007-NH
Oznaczenie granic obszaru, który był przedmiotem aktualizacji		- - - - - - - -
Linie rozgraniczające jednostki strukturalne MPZP, oznaczenie jednostek		BRAK MPZP

OŚWIADCZENIE:
Jako wykonawca prac geodezyjnych – Przedsiębiorstwo Usługowe ADA Alina Kozieł, oświadczam, że wykonane prace geodezyjne, zgłoszone w ODGiK w Bielsku-Białej pod Nr GK.6640.2903.2024, Nr uprawnień zawodowych kierownika prac -13212, protokołem z dnia 2024-12-23 Nr GK.6640.2903.2024_1_p4 zostały pozytywnie zweryfikowane.
Jestem świadomy odpowiedzialności karnej za złożenie fałszywego oświadczenia.

Brenna, 2024-12-11	Brenna, 2024-12-11
mgr inż. Andrzej Kozieł geodeta nr 13212	Katarzyna Ruwińska
Imię i nazwisko, nr uprawnień zawodowych kierownika prac geodezyjnych	Imię i nazwisko osoby, która opracowała mapę

UWAGA:
1) Nie wyklucza się istnienia uzbrojenia podziemnego niezgłoszonego do inwentaryzacji.
2) Dla wyróżnionych odcinków granic działek ewidencyjnych, dane o ich przebiegu nie pozwalają na sytuowanie budynków w odległości 4.0m i mniej od granicy (------).
3) Niniejsza mapa powstała w wyniku pomiaru bezpośredniego oraz na podstawie danych uzyskanych z ODGiK w Bielsku-Białej.

PROJEKT ZAGOSPODAROWANIA TERENU

SKALA 1:500

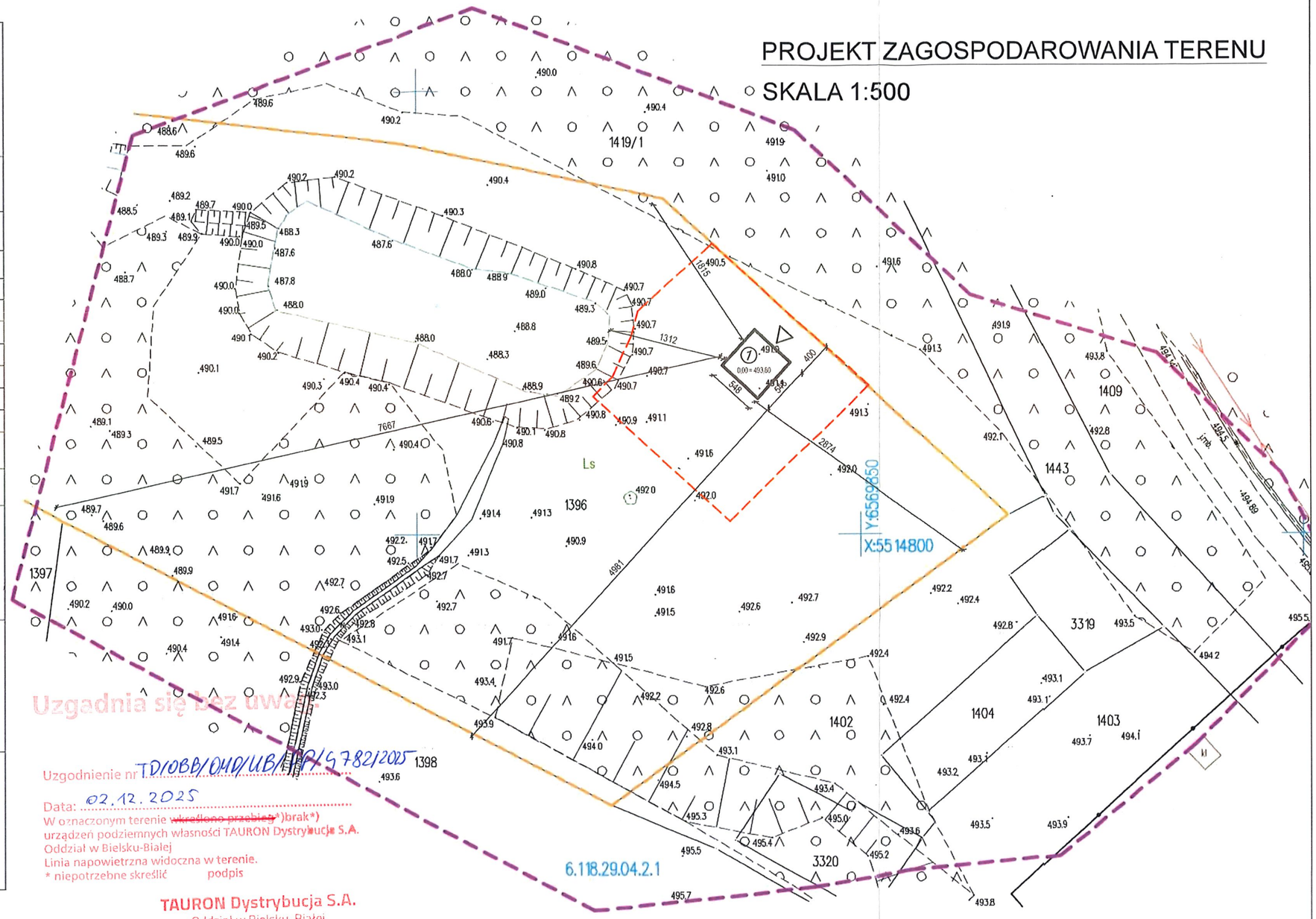

Uzgadnia się bez uwag

Uzgodnienie nr TD/OBB/OUD/UB/PIP/S7821/2025

Data: 02.12.2025

W oznaczonym terenie ~~wkreślono przebieg~~*)brak*)
urządzeń podziemnych własności TAURON Dystrybucja S.A.
Oddział w Bielsku-Białej
Linia napowietrzna widoczna w terenie.
* niepotrzebne skreślić podpis

TAURON Dystrybucja S.A.
Oddział w Bielsku-Białej
Specjalista ds. uzgodnień branżowych
Wydział Danych Sieciowych
Piotr Patek

ORIENTACJA

6.118.29.04.2.1

Signed by / Podpisano przez:
Iwona Stopińska-Hryniuk
Date / Data: 2025-11-30 10:22

LEGENDA

- granica działki
- granica terenu objętego dec. licp
- (1) projektowany obiekt - wieża
- wejście do obiektu na poziom 0,00

BILANS TERENU

- powierzchnia działki	7 200,00 m²	100 %
- powierzchnia zabudowy - wieża	30,03 m²	0,42 %
- powierzchnia biologicznie czynna	7 169,97 m²	99,58 %

TEMAT:	Budowa wieży dla nietoperzy na części dz. ew. nr 1396 obręb Wapienica przy ul. Tartacznej w Bielsku-Białej					
RYSUNEK:	PROJEKT ZAGOSPODAROWANIA TERENU					
Nazwa i adres obiektu: Wieża dla nietoperzy, dz. ew. nr 1396, obręb Wapienica, jedn. ewidencyjna Bielsko-Biała			LIFE PODKOWIEC PLUS. back to the forest – holistic conservation of bat breeding habitats LIFE20 NAT/PL/001427			
Projektant: mgr inż. arch. Katarzyna Kończyło-Widera	Nr uprawnień: 08/OPOKK/2009	Podpis:	Nazwa i adres inwestora: Państwowe Gospodarstwo Leśne Lasy Państwowe Nadleśnictwo Bielsko ul. Kopytko 13, 43-300 Bielsko-Biała			
Opracowanie: mgr inż. arch. Iwona Stopińska-Hryniuk						
Koncepcja schronienia i roziązań związanych z ochroną nietoperzy: Rafał Szkudlarek			Data: 09.2025	Skala: 1:500	Faza projektu:	Nr rysunku: PZT-01

24

GEOSOND - SORDYL, Paweł Sordyl
32-650 Kęty, ul. Tadeusza Kościuszki 73B
tel. 604 54 01 07, 660 57 38 91

Zleceniodawca: Polskie Towarzystwo Przyjaciół Przyrody „pro Natura",
ul. Podwale 75, 50-499 Wrocław

Opinia geotechniczna wraz z dokumentacją badań podłoża gruntowego

dla inwestycji pod nazwą:

Bielsko-Biała, Wapienica, ul. Tartaczna – budowa wieży dla nietoperzy na działce nr 1396

Miejscowość: Bielsko-Biała
Województwo: śląskie

Opracował:
mgr inż. Paweł Sordyl
Zweryfikował:
mgr inż. Ludwik Sordyl
/upr. C.U.G. - 070925/

"GEOSOND - SORDYL"
Paweł Sordyl
ul. Tadeusza Kościuszki 73b
32-650 Kęty
NIP: 5492279021, Regon: 123106097
Tel.: 604 54 01 07, 660 57 38 91

Kęty, styczeń 2025 r.

Spis treści:

1. Informacje ogólne. 3
2. Dokumentacja badań podłoża gruntowego. 4
3. Budowa geologiczna i morfologia terenu. 5
4. Warunki wodne. 7
5. Warunki geotechniczne.7 7
6. Podsumowanie. 10

Spis załączników:

1. Orientacja, w skali 1 : 25 000 - *zał. nr 1*
2. Kopia mapy zagospodarowania terenu, w skali 1 : 500 - *zał. nr 2*
3. Mapa dokumentacyjna, w skali 1 : 500 - *zał. nr 3*
4. Profile geotechniczne otworów wiertniczych, w skali 1 : 100 - *zał. nr 4.1-4.2*
5. Przekrój geotechniczny, w skali 1:100/1:250 - *zał. nr 5*
6. Objaśnienia symboli - *zał. nr 6*
7. Tabela danych wydzielonych warstw geotechnicznych - *zał. nr 7*
8. Kopia Mapy osuwisk i terenów zagrożonych, w skali 1 : 10 000 - *zał. nr 8*

1. Informacje ogólne.

Niniejsze opracowanie wykonano na zlecenie firmy pn.: Polskie Towarzystwo Przyjaciół Przyrody „pro Natura", z siedzibą pod adresem: ul. Podwale 75, 50-499 Wrocław.

Dokumentuje ono geotechniczne badania gruntów oraz zawiera informacje o warunkach gruntowo-wodnych, niezbędne dla projektowania zabudowy siedliska dla nietoperzy, lokalizację którego przewiduje się w południowo-zachodniej części miasta Bielsko-Biała, w dzielnicy Wapienica, przy ul. Tartacznej, na działce nr 1396. W skład zabudowy wchodzić będą: wieża, pomieszczenie podziemne oraz tunel, łączący te obiekty. Rodzaj fundamentów oraz głębokość ich posadowienia uzależniono od wyników prac geotechnicznych rozpoznających podłoże gruntowe. Prace związanie z tym rozpoznaniem wykonywane były w ramach, wstępnie ustalonej, **pierwszej kategorii geotechnicznej.** Ostateczną kategorie geotechniczną ustali Projektant, na podstawie wyników badań przedstawionych w niniejszej dokumentacji.

Podstawę prawną i techniczną wykonania niniejszej opinii stanowią:

- Rozporządzenie Ministra Transportu, Budownictwa i Gospodarki Morskiej z dnia 25 kwietnia 2012 r. - w sprawie ustalania geotechnicznych warunków posadawiania obiektów budowlanych (Dz.U. z 27.04.2012 r., poz.463), wydane w oparciu o przepisy art. 34, ust. 6, pkt. 2 Ustawy Prawo Budowlane, z dnia 7 lipca 1994r. (Dz. U. z 2010 r., Nr 243, poz. 1623 wraz z późniejszymi zmianami),
- PN-EN 1997-1: Eurokod 7, Projektowanie geotechniczne, Część 1 – Zasady ogólne,
- PN-EN 1997-1: Eurokod 7, Projektowanie geotechniczne, Część 2 – Rozpoznanie i badanie podłoża gruntowego,
- normy PN-EN, związane z Eurokod 7,
- PN-86/B-02480 – Grunty budowlane – Określenia, symbole, podział i opis gruntów,
- PN-81/B-03020 - Grunty budowlane - Posadowienie bezpośrednie budowli,
- PN-B-02481 z stycznia 1998r. – Geotechnika – Terminologia podstawowa, symbole literowe i jednostki miar.

Ostatnie trzy akty normatywne służyły jako literatura i materiał porównawczy, zawierający między innymi lokalne korelacje dla określenia wartości parametrów geotechnicznych. Dla ułatwienia interpretacji rysunków, w opisie gruntów, stosowano równolegle symbolikę określoną w „starych i nowych" normatywach.

Uwaga: W oparciu o art. 3, pkt. 7 oraz art. 6 Ustawy Prawo Geologiczne i Górnicze z dnia 9 czerwca 2011r. (tekst jednolity Dz. U. 2026, poz. 633) prace powyższe nie podlegają przepisom tego aktu prawnego.

2. Dokumentacja badań podłoża gruntowego .

Zgodnie z ustaleniami ze Zleceniodawcą prac, wiercenia wykonano w dwóch punktach, rozmieszczonych w linii przekątnej w odniesieniu do zarysu projektowanej zabudowy. Wykonano dwa otwory badawcze, do głębokości 4,5-5,0 m p.p.t., zakończone po zagłębieniu ich na 2,8-3,4 m w pakiet skał i ich wietrzelin kamienistych. Ze względu na rodzaj skał, występujących w końcowej części rozpoznania, dalsze głębienie wyrobisk wiązałoby się z koniecznością zmiany technologii wierceń (na wiercenia na płuczkę), co nie znajduje uzasadnienia - osiągnięto strop skał twardych. Zatem, łączny metraż rozpoznania wiertniczego to 9,5 m.b. Odwierty mało średnicowe (ϕ do 112 mm) wykonano wiertnicą hydrauliczną o symbolu H20SG, bez użycia płuczki, metodą krótkich marszów, polegającą na każdorazowym zagłębieniu narzędzia wiertniczego na głębokość nie większą niż 1,0 m. Używano świdrów spiralnych oraz świdrów rurowych zakończonych koronkami widiowymi.

W trakcie prac terenowych obserwowano opory zwiercania i zagłębiania narzędzi na urządzeniach pomiarowych wiertnicy, w celu wstępnego określenia twardości skał, zagęszczenia oraz konsolidacji utworów podłoża. Ze względu na stosunkowo płytko zalegające warstwy skalne, podłoża przedczwartorzędowego, pokryte osadami grubo okruchowymi i kamienistymi i, wynikające z tego, warunki gruntowe proste, rozpoznanie litologiczne ograniczono do analizy makroskopowej gruntów. Zrezygnowano z sondowań i badań laboratoryjnych, a parametry gruntów i warstw skalistych przyjmowano w oparciu o: doświadczenia budownictwa na terenach podobnych, dane literaturowe oraz obserwacje parametrów wiercenia na manometrach urządzenia wiertniczego. Wartości charakterystyczne cech geotechnicznych wyznaczono z zależności korelacyjnych, uwzględniając doświadczenie geologa (uzyskano tzw. wartości wyprowadzone). Wykonany zakres prac i badań pozwolił w pełni ocenić warunki geotechniczne panujące w badanym podłożu i był wystarczający dla przekazania projektantowi kompletnych danych.

Podczas prac wiertniczych śledzono również stan zawilgocenia gruntów, związany z występowaniem wód gruntowych w podłożu budowlanym. Dokonywano pomiarów głębokości zwierciadła wody gruntowej, w tym poziomu nawierconego i ustabilizowanego.

Szczegółowy opis rozpoznanych gruntów oraz stwierdzonych warunków wodnych przedstawiono w dalszej części tekstowej niniejszego opracowania oraz na załącznikach graficznych: profilach geotechnicznych otworów wiertniczych (zał. 4.1-4.2), przekrojach geotechnicznych (zał. 5).

Miejsce wierceń i wykopów w terenie wytyczono metodą domiarów prostokątnych, w stosunku do istniejącej sytuacji. Wysokość wylotu wyrobisk na powierzchnię terenu wyznaczono metodą interpolacji danych, w oparciu o rzędne odczytane z mapy sytuacyjno-wysokościowej, dostarczonej przez Zleceniodawcę w formie elektronicznej.

Prace kameralne ograniczono do analiz:

- dostępnych map geologicznych, w tym "Mapy osuwisk i terenów zagrożonych ruchami masowymi", dostępnej w aplikacji pn. System Osłony Przeciwosuwiskowej (strona internetowa; www.geoportal.pgi.gov.pl/SOPO/aplikacja, dostęp z dnia 13.01.2025 r,
- wyników prac terenowych,
- badań archiwalnych dla terenów sąsiednich,
- oraz opracowania tekstu dokumentacji i załączników graficznych (zał. nr 1-8).

3. Budowa geologiczna i morfologia terenu.

Zgodnie z podziałem obszaru Polski na regiony fizyczno-geograficzne (wg "Geografii Regionalnej Polski" Jerzego Kondrackiego) teren badań leży na obszarze prowincji o nazwie Karpaty Zachodnie z Podkarpaciem Zachodnim i Północnym, w makroregionie Beskidy Zachodnie, w północnej części mezoregionu Beskid Śląski. Morfologicznie jest to część doliny rzeki Wapienicy, która w odległości około 300 m na północ od terenu badań, wraz z potokiem Barbara, daje początek Jezioru Wielka Łąka (Wapienickiemu). Rzędne powierzchni terenu, w rejonie prowadzonego rozpoznania, wahają się w granicach około 490,5-491,5 m n.p.m. Projektowany ciąg zabudowy schodzi do lokalnego sztucznego zbiornika wodnego, o rzędnej dna około 488 m n.p.m.. Obraz powierzchni terenu widoczny jest na zdjęciach: zamieszczonym na stronie tytułowej niniejszego opracowania (widok od strony południowej, wraz z fragmentem zbiornika wodnego w prawym dolnym rogu zdjęcia – wiertnica stoi w miejscu realizacji otworu nr 2) oraz na zdjęciu na stronie kolejnej (widok od strony południowej, obejmujący miejsce wykonania otworu nr 1).

Tektonicznie obszar lokalizacji inwestycji leży w granicach tzw. Karpat Fliszowych, w obrębie jednostki śląskiej. Wg dostępnych map geologicznych, przedczwartorzędowe podłoże gruntowe budują utwory Kredy Górnej, wykształcone w postaci: zlepieńców, piaskowców grubo ławicowych i łupków, należących do tzw. warstw godulskich dolnych. Wykonanymi wierceniami strop podłoża kredowego, w postaci wietrzelin kamienistych, nawiercono na głębokości 1,6-1,7 m p.p.t, co odpowiada rzędnym stropu na wysokości 489-489,8 m n.p.m. Wraz z głębokością, grunty w sposób płynny, bez wyraźnej granicy (zgodnie z profilem wietrzeliskowym skał piaskowcowych), przechodzą w mocno spękany piaskowiec, bez przewarstwień skałą innego rodzaju w strefie przewierconej.

Powyżej osadów kredowych zalegają utwory Czwartorzędu. Występują wyłącznie w granicach doliny rzecznej. W strefie przewierconej, stanowią je grunty sypkie, akumulacji rzecznej – kamienisto-żwirowe, o niskim stopniu zaglinienia. Strop tak wykształconej warstwy rodzimej przyjęto na głębokości 0,5-0,6 m p.p.t., a jej miąższość określono na 1,1 m.

Grunty podłoża rodzimego pokryte są warstwą nasypów, o miąższości około 0,5 m, powstałych w trakcie kształtowania obrzeży zbiornika wodnego.

Zgodnie z danymi zawartymi w aplikacji internetowej Państwowego Instytutu Geologicznego pn. "System Osłony Przeciwosuwiskowej" (dostęp z dnia 13.01.2025 r.) przedmiotowa działka inwestycyjna, zlokalizowana jest poza zasięgiem osuwisk i terenów zagrożonych ruchami masowymi (mapa osuwisk - zał. nr 8). W trakcie realizacji prac wiertniczych również nie zaobserwowano zjawisk charakterystycznych dla terenów aktywnych, np.: rozwarstwień gruntów na powierzchni, nachylenia pni drzew w kierunku spadku terenu, itp.

4. Warunki wodne.

Hydrograficznie teren należy do zlewni Wisły (zlewnia I rzędu), za pośrednictwem rzeki Wapienicy, której koryto oddalone jest około 200 m na wschód od działki inwestycyjnej. Teren odwadniany jest bezpośrednio przez sztuczny zbiornik, przylegający do projektowanego pomieszczenia podziemnego, od strony północnej.

Wodę gruntową stwierdzono wyłącznie w otworze nr 1, wykonanym na obrzeżu zbiornika wodnego. Warstwę wodonośną tworzyły spągowe osady czwartorzędowe, wraz ze stropem wietrzelin kamienistych. Zwierciadło miało charakter swobodny, a stabilizowało się na głębokości 1,6 m p.p.t., czyli na rzędnej około 489,1 m n.p.m. Poziom piezometryczny zwierciadła wody, w podłożu gruntowym, jest ściśle związany z ilością opadów atmosferycznych i poziomem wody w pobliskich ciekach wodnych i zbiorniku. Wiercenia wykonywano przy niskich stanach wód. Zatem, można założyć, że w okresach długotrwałych opadów lub roztopów, występujących po śnieżnych zimach, poziom wód gruntowych stabilizował się będzie zdecydowanie wyżej, a wody gruntowe mogą pojawiać się również w spągu osadów kamienisto-żwirowych, w rejonie otworu nr 2.

Dla utworów kamienisto-żwirowych warstwy wodonośnej współczynnik filtracji można przyjmować w wysokości rzędu: **k ~ 10^{-3} m/s** (dotyczy części warstwy geotechnicznej II, niezaglinionej), wg danych literaturowych (Z. Wiłun - Zarys Geotechniki) oraz doświadczeń z badań na terenach sąsiednich i podobnych pod względem wykształcenia litologicznego podłoża gruntowego. Poziom filtracji maleje lub wręcz zanika w obrębie wietrzelin kamienistych, ze względu na znaczny wzrost zagęszczenia i minimalną ilość wypełnień piaszczystych przestrzeni międzyziarnowych, które mogą prowadzić wodę.

5. Warunki geotechniczne.

Celem określenia warunków geotechnicznych dokonano podziału podłoża na warstwy geotechniczne, w oparciu o wydzielenia stratygraficzne, genetyczne, litologiczne oraz fizyko - mechaniczne własności gruntów, traktując ostatnie kryterium jako nadrzędne.

W podłożu dokumentowanego terenu wydzielono trzy grupy utworów oznaczone cyframi rzymskimi:

- I – grunty nasypowe - współczesne,
- II - utwory czwartorzędowe sypkie – kamienisto-żwirowe, akumulacji rzecznej,
- III - utwory skaliste, wraz ze strefą zwietrzałą - Kredy Górnej.

Grunty tak opisanych pakietów podzielono na warstwy geotechniczne na podstawie wyników oznaczeń makroskopowych, badań polowych oraz obserwacji, na manometrach urządzenia wiertniczego, szybkości i oporów zwiercania. Cechy fizyko-mechaniczne gruntów sypkich wyznaczano w korelacji do parametru wiodącego, odpowiednio do rodzaju gruntów - stopnia zagęszczenia (I_D), oszacowanego w oparciu o: obserwacje oporów i szybkości zwiercania, dane literaturowe, podające wielkość zagęszczenia gruntów w zależności od ich genezy oraz doświadczenia budownictwa na terenach podobnych i doświadczenia własne geologa dokumentującego.

Charakterystykę wytrzymałościową utworów skalistych, występujących w podłożu przedczwartorzędowym, przyjęto zgodnie z danymi literaturowymi (Zeszyty Naukowe AGH – „Piaskowce karpackie, ich znaczenie surowcowe i perspektywy wykorzystania" – autor Czesław Peszat) i normowymi, uwzględniającymi wyniki badań skalistych osadów fliszowych, o identycznym wykształceniu litologicznym, należących do tej samej serii stratygraficznej, uzyskane przy pracach dla innych inwestycji i kopalń oraz na podstawie kontroli parametrów wierceń.

Taki sposób postępowania jest zgodny z treścią Rozporządzenie. Ministra Transportu, Budownictwa i Gospodarki Morskiej, z dnia 25.04.2012 r., w sprawie ustalania geotechnicznych warunków posadawiania obiektów budowlanych, przy założeniu pierwszej lub drugiej kategorii geotechnicznej, w prostych warunkach gruntowych.

Oznaczenia wartości parametrów geotechnicznych dokonano, zgodnie z normą PN - EN 1997-1 Eurokod 7, Projektowanie geotechniczne - Zasady ogólne. Dodatkowo wykorzystano informacje zawarte w branżowych instrukcjach, wytycznych i normach, doświadczenia lokalne budownictwa oraz własne firmy Geosond-Sordyl i geologa opracowującego. Klasyfikacji gruntów dokonano zgodnie z normą PN-EN ISO14688-1 „Badania geotechniczne - oznaczanie i klasyfikowanie gruntów". Dla ułatwienia interpretacji i oznaczeń przez Projektanta, równolegle stosowano stare nazewnictwo gruntów, wg normy PN-86/B-02480.

Układ warstw gruntów, w podłożu, przedstawiono na załączniku graficznym nr 5 do niniejszej opinii, a szczegółowy opis warstw geotechnicznych przedstawia się poniżej.

Warstwa I – to nasypy niekontrolowane stwierdzone w stropie rozpoznania, do głębokości 0,5-0,6 m p.p.t. Grunty te powstały w trakcie wcześniejszego zagospodarowywania powierzchni terenu, prawdopodobnie podczas wykopywania niecki pobliskiego zbiornika wodnego.

Utworzono je z rodzimego materiału okruchowego, zanieczyszczonego w trakcie przemieszczania, zawierają również gleby oraz domieszki namułów organicznych. Nasypy warstwy I nie noszą śladów warstwowego zagęszczania, a zatem nie spełniają wymagań budowlanych w rozumieniu norm geotechnicznych. Ich cechy wytrzymałościowe są niewyznaczalne. Grunty warstwy I należy uznać za nienośne - do usunięcia spod fundamentów.

Warstwa II - to osady rzeczne, grubo okruchowe, występujące w stropie osadów rodzimych, do głębokości 1,6-1,7 m p.p.t. Wykształcone są w postaci grubych żwirów, zawierających znaczną ilość okruchów frakcji kamienistej, bardzo słabo obtoczonych, ze względu na krótką drogę transportu (górny bieg cieku wodnego). Wartość stopnia zagęszczenia tych utworów przyjęto w wysokości $I_D = 0,4$, w oparciu o obserwacje parametrów zwiercania oraz dane literaturowe i normowe, określające zagęszczenie gruntów sypkich w zależności od ich genezy (brak jest metod badań gruntów kamienistych dużych frakcji, a nośność szacuje się w oparciu o doświadczenia budownictwa). W opisywanym podłożu, grunty te, w swej części spągowej, tworzą warstwę wodonośną, nasączoną wodą na zmiennej wysokości profilu pionowego, w zależności od poziomu wody w sąsiednim zbiorniku wodnym.

Charakterystyczne cechy fizyko-mechaniczne gruntów tej warstwy można przyjmować w wysokości:

$Wn = 12,0\%$, $\rho = 1,90$ t/m^3 (obie wartości przyjęte dla gruntu wilgotnego),
$\phi_u = 38°00'$, $Eo = 120,0$ MPa, $Mo = 135,0$ MPa, $M = 135,0$ MPa.

Warstwa IIIa - to grunty okruchowe, wietrzeliskowe, o uziarnieniu kamienistym. Powstały one w wyniku wietrzenia i spękania piaskowców i zlepieńców, zalegających w stropie osadów Kredy. Szczeliny i przestrzenie międzyziarnowe wypełnione są piaskiem, o uziarnieniu głównie średnim, przy czym, zgodnie z profilem wietrzeliskowym skał piaskowcowych, ilość tych wypełnień maleje wraz z głębokością, a grunty bez wyraźnej granicy przechodzą w skały spękane. Ze względu na sposób powstania, okruchy skalne nie wykazują śladów obtoczenia, charakterystycznych dla utworów akumulowanych w środowisku rzecznym. Warstwę wydzielono w obu otworach, poniżej głębokości 1,6-1,7 m p.p.t., a jej orientacyjną miąższość określono na 1,5-3,0 m. Grunty należy uznać za zagęszczone, a stopień zagęszczenia można przyjmować w wysokości rzędu $I_D \sim 0,7$ (zgodnie z danymi literaturowymi, podającymi stopień zagęszczenia gruntów w zależności od ich genezy).

Korelowane, w odniesieniu do zagęszczenia parametry mechaniczne to:
Wn = 10,0%, ρ = 2,00 t/m^3 (obie cechy ustalono dla gruntów mokrych),
ϕ_u = 40°00', Eo= 175,0 MPa, Mo= 195,0 MPa, M= 195,0 MPa.

Warstwa III - to grunty skaliste, w części przewierconej wykształcone w postaci skały osadowej - piaskowca, należące do osadów Kredy Górnej. Strop podłoża jednoznacznie skalnego, stwierdzono w obu otworach wiertniczych, na głębokości 3,2-4,6 m p.p.t. Zatem, grunty te zalegają poniżej rzędnych 486,8-487,5 m n.p.m. Obserwacje oporów zwiercania, na manometrach urządzenia wiertniczego, oraz postęp wierceń wskazywały na średni lub mały stopień spękań oraz brak przewarstwień łupkiem.

Dane literaturowe, uzyskane ze źródła cytowanego we wcześniejszej części niniejszej opinii, podają minimalną wartość wytrzymałości na ściskanie, dla piaskowców z warstw godulskich dolnych, w wysokości Rc ~ 60,0 MPa, przy wahaniach wartości średnich w wysokości Rc ~ 130-170 MPa, co kwalifikuje te utwory do skał twardych. Dla potrzeb obliczeń geotechnicznych proponuje się przyjmować wartość z dolnej granicy wartości średnich, a więc Rc ~ 130 MPa.

6. Podsumowanie.

Reasumując:

- uwzględniając nośność i układ warstw geotechnicznych w podłożu badanego terenu, warunki gruntowe, w rejonie wykonanego rozpoznania, można uznać za proste - zgodnie z treścią Rozporządzenia Ministra Transportu, Budownictwa i Gospodarki Morskiej, z dnia 25.04.2012 r., w/s ustalania geotechnicznych warunków posadawiania obiektów budowlanych (Dz.U. z 2012 r., poz. 463),
- stropową część podłoża gruntowego tworzą nasypy niekontrolowane, o znikomej miąższości, 0,5-0,6 m, utworzone z przemieszczonych i zanieczyszczonych gruntów rodzimych, kamienistych – nasypy te należy usunąć spod fundamentów,
- poniżej spągu nasypów podłoże gruntowe tworzą czwartorzędowe grunty sypkie, kamienisto-żwirowe, średnio zagęszczone – ten pakiet gruntów czwartorzędowych charakteryzuje się wysoką nośnością, przy obciążeniach statycznych, lecz łatwo ulega dogęszczaniu, przy znacznych obciążeniach dynamicznych,
- od głębokości 1,6-1,7 m p.p.t., tj. poniżej rzędnych 489-489,8 m n.p.m. występują grunty kamieniste, pochodzące ze zwietrzenia skał piaskowcowych, płynnie przechodzące, bez wyraźnej granicy w postać skał twardych – piaskowców,

- w podłożu rodzimym nie występują grunty słabo nośne i nienośne, np. osady organiczne, miękkoplastyczne lub luźne,
- warstwę wodonośną, w podłożu gruntowym, tworzą utwory sypkie, kamienisto-żwirowe, a poziom wód gruntowych jest ściśle powiązany z poziomem wód w, przylegającym do terenu badań, zbiorniku wodnym – zbiornik ten posiada regulowany odpływ, umożliwiający utrzymywanie lustra wody na określonej rzędnej,
- generalnie w podłożu występują grunty trudno urabialne, a od głębokości około 2 m p.p.t. bardzo trudno urabialne,
- rejon projektowanej inwestycji nie jest narażony na ruchy masowe gruntów, związane z występowaniem osuwisk,
- warunki geotechniczne na przedmiotowym terenie, dotyczące nośności podłoża gruntowego dla budownictwa kubaturowego, należy określić jako bardzo dobre już od stropu gruntów kamienisto-żwirowych warstwy II.

Projektowane obiekty można posadowić bezpośrednio na gruncie, na dowolnie wybranym fundamencie, poniżej strefy przemarzania gruntów (1,2 m p.p.t.) oraz poniżej spągu nasypów niekontrolowanych. Utrudnieniem dla realizacji głębokich wykopów może być woda gruntowa, szczególnie przy wysokich stanach wód w pobliskich ciekach i zbiorniku wodnym. W zależności od głębokości posadowienia pomieszczeń podziemnych, możliwa jest konieczność projektowania uszczelnień podłoża i to zarówno na etapie realizacji jak i późniejszej eksploatacji obiektów.

Uwaga:

1. Ze względu na przyjętą kategorię geotechniczną projektowanych obiektów budowlanych oraz stwierdzony stopień złożoności warunków gruntowych (warunki proste), zgodnie z cytowanym wcześniej Rozporządzeniem Ministra Transportu, Budownictwa i Gospodarki Morskiej z 25.04.2012 r., należy uznać, że powyższa opinia geotechniczna jest, dla potrzeb oceny geotechnicznej posadowienia przedmiotowej inwestycji, wystarczająca i nie zachodzi potrzeba opracowywania dokumentacji geologiczno-inżynierskiej.
2. Powyższe opracowanie stanowi jedną z form dokumentacji badań podłoża gruntowego wymaganą przez PN-EN 1997-2 EUROKOD7 – Projektowanie geotechniczne, Część 2 – Rozpoznanie i badanie podłoża gruntowego (zał. B). Zawiera wszystkie niezbędne składniki „Opinii geotechnicznej" wymaganej w/w rozporządzeniem i jest wystarczająca do ustalenia przez projektanta ostatecznej kategorii geotechnicznej dla oceny geotechnicznych warunków posadowienia obiektów budowlanych.

3. W rozdziale 5 (warunki geotechniczne) i 6 (podsumowanie) zawarto niektóre części składowe „Projektu geotechnicznego", wymaganego w/w rozporządzeniem dla oceny geotechnicznych warunków posadowienia, wynikające bezpośrednio z badań gruntowych. Pozostałe elementy tego „Projektu..." to obliczenia uzależnione od przyjętych rozwiązań konstrukcyjnych, będące, zgodnie z zał. B do normy PN-EN 1997-2 EUROKOD7 – „Projektowanie geotechniczne, Część 2 – Rozpoznanie i badanie podłoża gruntowego", domeną projektanta konstrukcji. Projekt geotechniczny nie jest wymagany, gdy wstępnie przyjęta I kategoria geotechniczna zostanie potwierdzona przez projektanta.

Orientacja

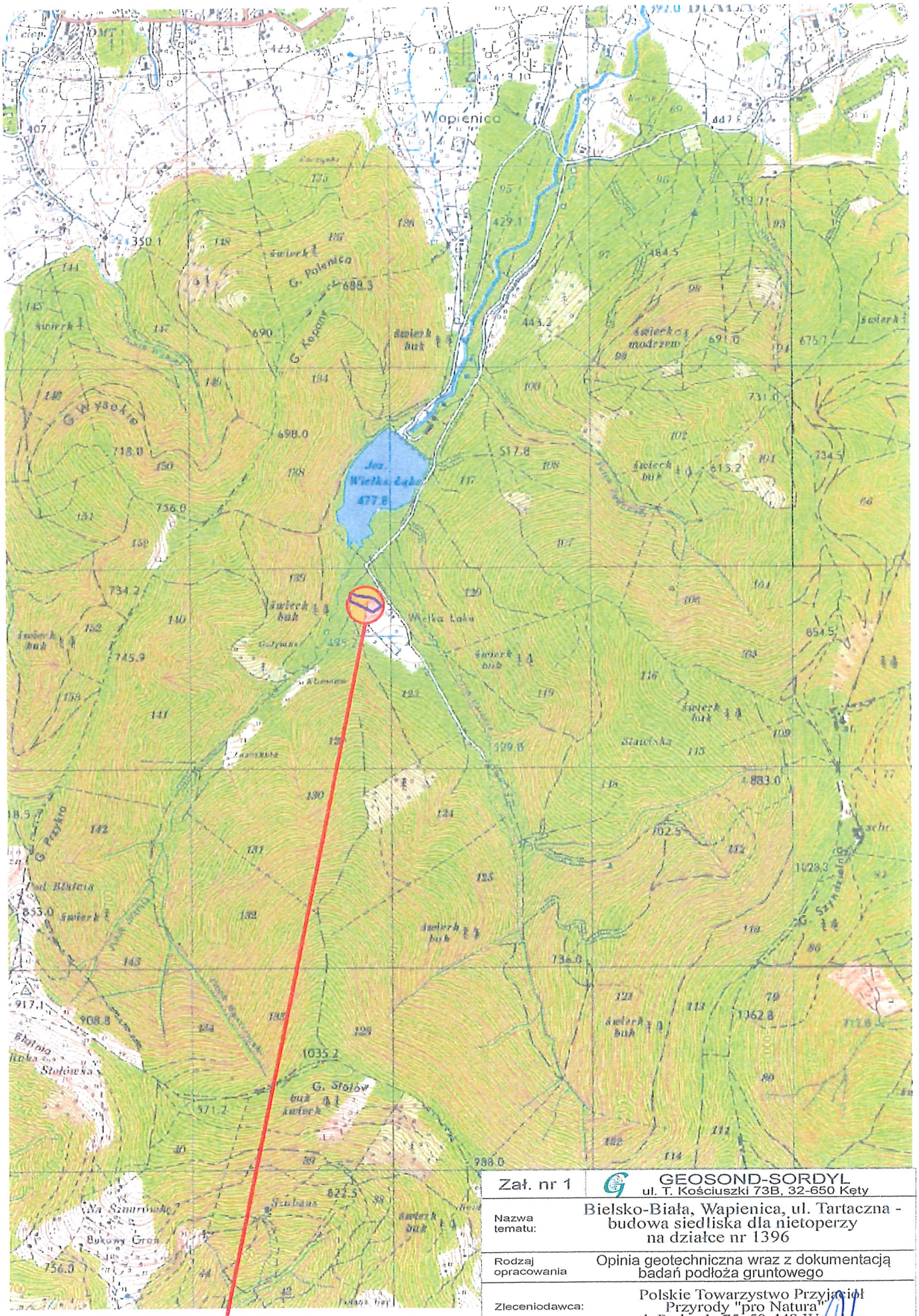

Zał. nr 1	GEOSOND-SORDYL ul. T. Kościuszki 73B, 32-650 Kęty		
Nazwa tematu:	Bielsko-Biała, Wapienica, ul. Tartaczna - budowa siedliska dla nietoperzy na działce nr 1396		
Rodzaj opracowania	Opinia geotechniczna wraz z dokumentacją badań podłoża gruntowego		
Zleceniodawca:	Polskie Towarzystwo Przyjaciół Przyrody "pro Natura" ul. Podwale 75, 50-449 Wrocław		
Opracował mgr inż. P.Sordyl	Data 01.2025 r.	Skala 1 : 25 000	Podpis

Zał. 2

PROJEKT ZAGOSPODAROWANIA TERENU

SKALA 1:500

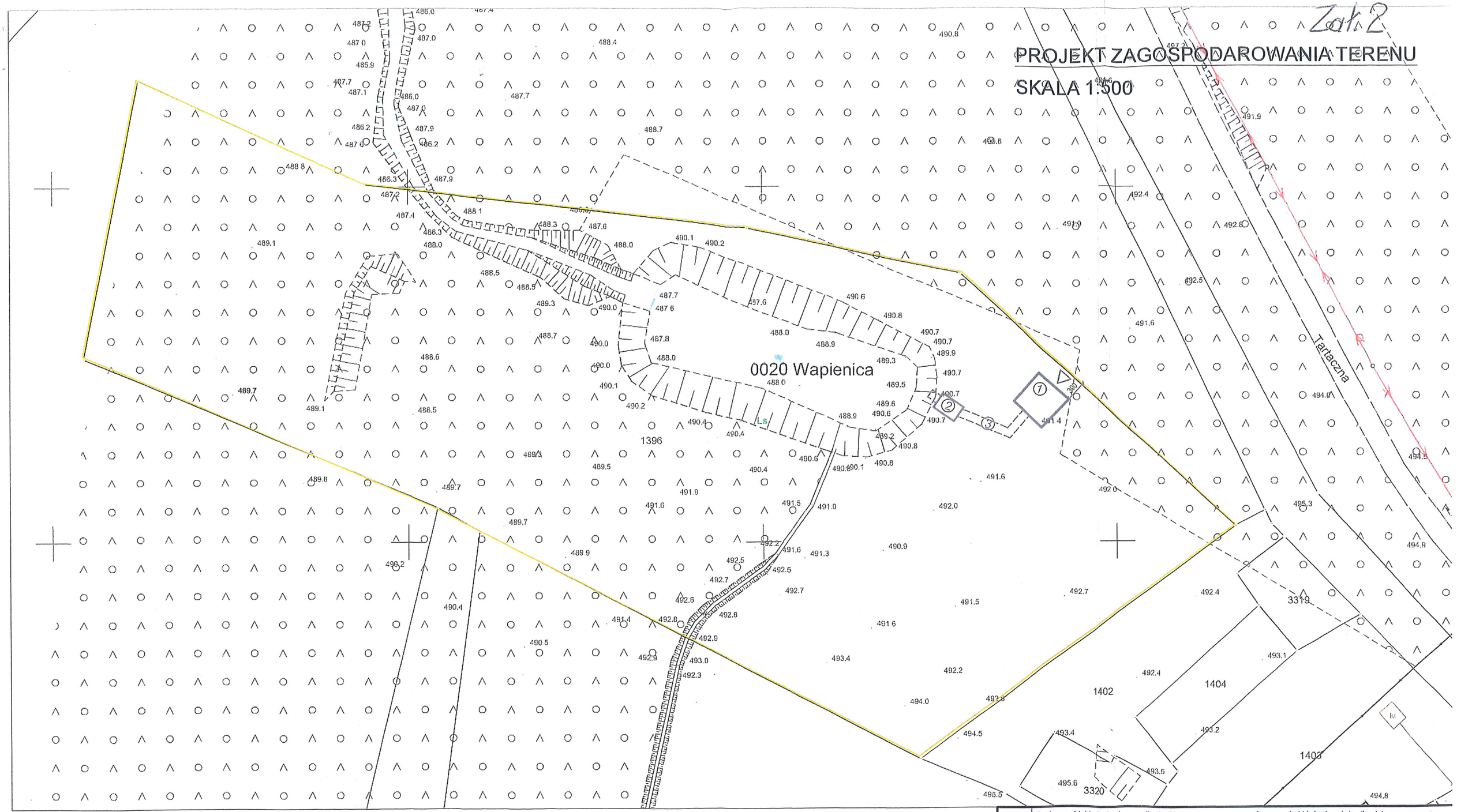

LEGENDA

- granica działki
- (1) projektowany obiekt gospodarczy - wieża
- (2) projektowane pomieszczenie podziemne
- (3) projektowany obiekt gospodarczy - tunel podziemny
- wejście do obiektu na poziom 0,00

Za zgodność z oryginałem

Ludwik Sordyl

TEMAT:	Budowa obiektu budowlanego (budowli) przeznaczonego na cele gospodarki leśnej – wieża dla nietoperzy wraz z podziemnym pomieszczeniem dla nietoperzy i podziemnym tunelem
RYSUNEK:	PROJEKT ZAGOSPODAROWANIA TERENU
Nazwa i adres obiektu:	dz. ew. nr 1396, OBRĘB Wapienica, jedn. ewidencyjna Bielsko-Biała
	LIFE PODKOWIEC PLUS back to the forest – holistic conservation of bat breeding habitats — LIFE20 NAT/PL/001427
Projektant:	
Nr uprawnień:	
Podpis:	
Nazwa i adres Inwestora:	Państwowe Gospodarstwo Leśne Lasy Państwowe Nadleśnictwo Bielsko ul. Kopytko 13, 43-300 Bielsko-Biała
Opracowanie:	mgr inż. arch. Iwona Słopińska-Hryniuk
Koncepcja schronienia i rozwiązań związanych z ochroną nietoperzy:	Rafał Szkudlarek
Data:	12.2024
Skala:	1:500
Faza projektu:	koncepcja
Nr rysunku:	PZT-01

38

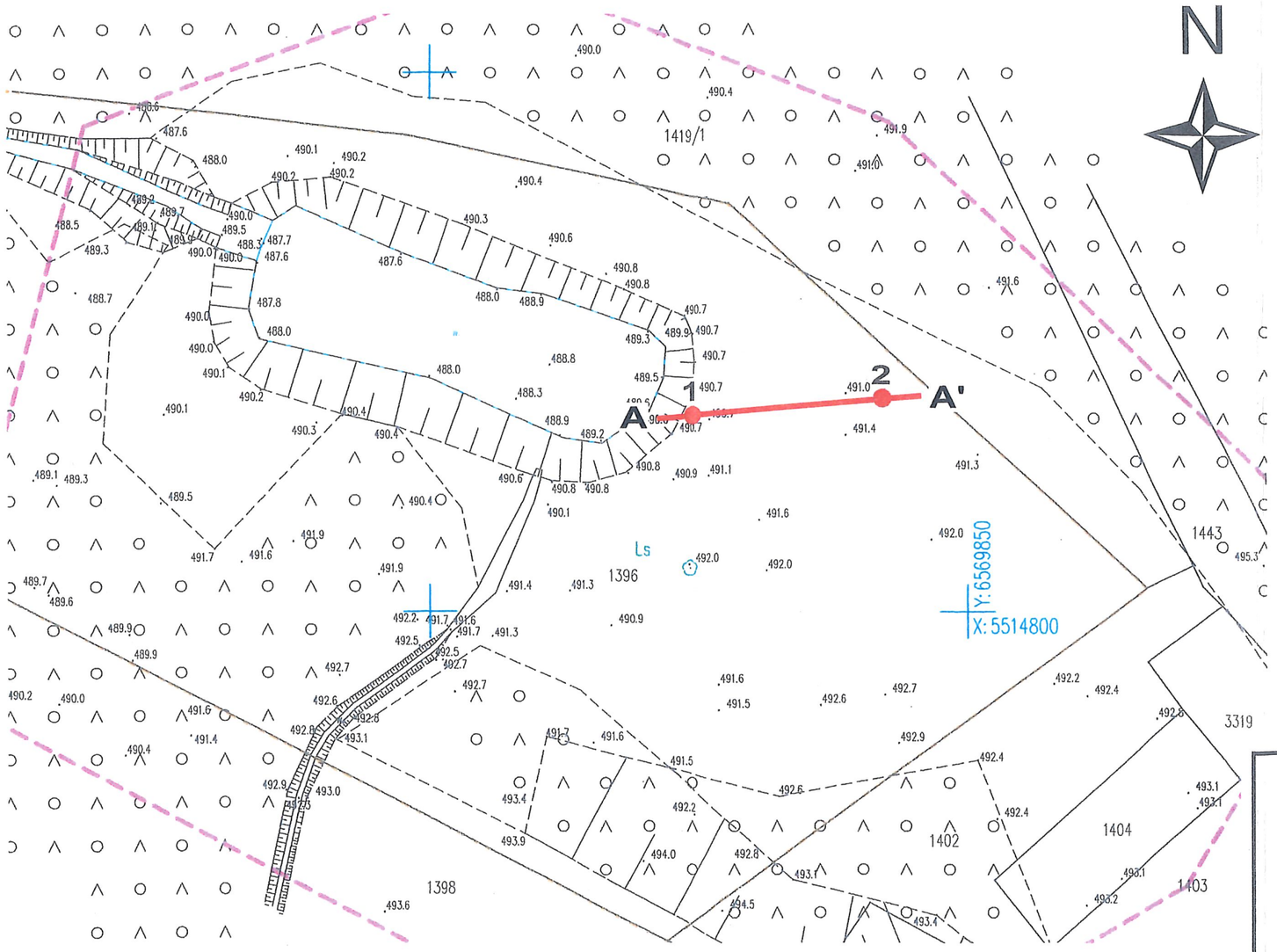

Legenda

1 - miejsce i numer wykonanego otworu badawczego

A — A' - przebieg przekroju geotechnicznego w niższej części terenu

Zał. nr 3	GEOSOND-SORDYL ul. T. Kościuszki 73B, 32-650 Kęty		
Nazwa tematu:	Bielsko-Biała, Wapienica, ul. Tartaczna - budowa siedliska dla nietoperzy na działce nr 1396		
Rodzaj opracowania	Opinia geotechniczna wraz z dokumentacją badań podłoża gruntowego		
Zleceniodawca:	Polskie Towarzystwo Przyjaciół Przyrody "pro Natura" ul. Podwale 75, 50-449 Wrocław		
Opracował mgr inż. P.Sordyl	Data 01.2025 r.	Skala 1 : 500	Podpis

GEOSOND-Sordyl 32-650 Kęty, ul. T. Kościuszki 73B	Temat: Bielsko-Biała, Wapienica, ul. Tartaczna - budowa siedliska dla nietoperzy na działce nr 1396	Zał. Nr 4-1

Profil geotechniczny otworu Nr 1

Miejscowość: **Bielsko-Biała**	Głębokość: **4,5 m ppt**	Data wykonania: **12.2024 r.**
Województwo: **śląskie**	Rzędna terenu: **~ 490,7 m npm**	Opis wykonał: **mgr inż. Paweł Sordyl**
	Skala: **1 :100**	

Objaśnienie: cyfry z lewej strony znaków dotyczą odpowiednich rubryk

1	rur	3	strefa wodonośna	4	+ - do skrzynki ▼ - wody	13	**Stan gruntu:** płn - płynny mpl - miękkoplastyczny pl - plastyczny tpl - twardoplastyczny pzw - półzwarty zw - zwarty ln - luźny	13	szg - średnio zagęszczony zg - zagęszczony **Stopień spękania:** Li - skała lita Ms - skała mało spękana Ss - skała średnio spękana Bs - skała bardzo spękana
2	~~~ sączenie ▼ poziom ustalony ▽ poziom nawiercony	4	**Próby:** ▮ - o nienaruszonej strukturze ● - o naturalnej wilgotności	11	**Wilgotność:** mw - mało wilgotny w - wilgotny m - mokry nw - nawodniony				

Zarurowanie	Zwierciadło wody gruntowej w m ppt	Strefa wodonośna	Pobrane próby	Profil: Stratygraficzny	Profil: Litologiczny (symbol gruntu)	Głębokość zalegania warstw w m ppt	Skala pionowa	Miąższość warstwy	Opis makroskopowy warstw (w nawiasie podano symbol gruntu wg "nowej" normy PN-EN ISO 14688) Barwa gruntu	Wilgotność	Ilość wałeczków	Stan gruntu	Uwagi: Wyniki badań laboratoryjnych oraz polowych, bezpośrednich	Numer warstwy geotechnicznej
1	2	3	4	5	6	7	8	9	10	11	12	13	14	15
	▼▽ 1,6			Czwartorzęd	nN	0,6		0,6	Nasyp niebudowlany - gleba, namuł, kamienie, piasek (Mg) brunatno-szara		–	ln		I
					Ż+KO	1,7	1	1,1	Żwir słabo obtoczony z kamieniami i głazami (cosaGr) j.brązowa	mw nw	–	szg		II
				Kreda Góma	kM (pc-Ps)	3,2	2 3	1,5	Wietrzelina kamienista piaskowca z domieszką piasku średniego (sacoBo) szara	mw	–	zg		IIIa
					sT (pc)	4,5	4	1,3	Skała piaskowcowa spękana lub duże głazy piaskowca (coBo) szara		–	Bs	Prawdopodobnie ławice piaskowca mocno spękane w części stropowej	IIIb
							5 6 7 8 9 10 11 12 13 14 15 16	3,3 1,6	Uwaga: Dla potwierdzenie faktu, że napotkany w końcowej części otworu piaskowiec nie jest dużym głazem, przewiercono go na odcinku 1,3 m. Dalsze głębienie otworu wymagałoby zmiany technologii na kosztowne wiercenia na płuczkę - nieuzasadnione z punktu widzenia geotechnicznego rozpoznania podłoża gruntowego					

Uwaga: technologiczna dokładność wyznaczenia głębokości zalegania poszczególnych warstw wynosi +, - 0,1 m

Opracował:	Data:	Podpis
mgr inż. P.Sordyl	01.2025 r.	

GEOSOND-Sordyl 32-650 Kęty, ul. T. Kościuszki 73B	Temat: Bielsko-Biała, Wapienica, ul. Tartaczna - budowa siedliska dla nietoperzy na działce nr 1396	Zał. Nr 4-2

Profil geotechniczny otworu Nr 2

Miejscowość: **Bielsko-Biała**	Głębokość: **5,0 m ppt**	Data wykonania: **12.2024 r.**
Województwo: **śląskie**	Rzędna terenu: **~ 491,4 m npm**	Opis wykonał: **mgr inż. Paweł Sordyl**
	Skala: **1 :100**	

Objaśnienie: cyfry z lewej strony znaków dotyczą odpowiednich rubryk

1	rur	3	strefa wodonośna	4	+ - do skrzynki ▼ - wody	13	**Stan gruntu:** pln - płynny mpl - miękkoplastyczny pl - plastyczny tpl - twardoplastyczny pzw - półzwarty zw - zwarty ln - luźny	13	szg - średnio zagęszczony zg - zagęszczony **Stopień spękania:** Li - skała lita Ms - skała mało spękana Ss - skała średnio spękana Bs - skała bardzo spękana
2	sączenie poziom ustalony poziom nawiercony	4	**Próby:** - o nienaruszonej strukturze - o naturalnej wilgotności	11	**Wilgotność:** mw - mało wilgotny w - wilgotny m - mokry nw - nawodniony				

Zarurowanie	Zwierciadło wody gruntowej w m ppt	Strefa wodonośna	Pobrane próby	Profil: Stratygraficzny	Profil: Litologiczny (symbol gruntu)	Głębokość zalegania warstw w m ppt	Skala pionowa	Miąższość warstwy	Opis makroskopowy warstw (w nawiasie podano symbol gruntu wg "nowej" normy PN-EN ISO 14688) Barwa gruntu	Wilgotność	Ilość wałeczków	Stan gruntu	Uwagi: Wyniki badań laboratoryjnych oraz polowych, bezpośrednich	Numer warstwy geotechnicznej
1	2	3	4	5	6	7	8	9	10	11	12	13	14	15
					nN	0,5		0,6	Nasyp niebudowlany - gleba, namuł, kamienie, piasek (Mg) brunatno-szara		–	ln		I
				Czwartorzęd	Ż+KO	1,6	1	1,1	Żwir słabo obtoczony z kamieniami i głazami (cosaGr) j.brązowa	mw	–	szg		II
				Kreda Góma	KW (pc+Ps)	4,6	2 3	3,0	Wietrzelina kamienista piaskowca z domieszką piasku średniego (sacoBo) szara	mw	–	zg	W spągu warstwy może to być mocno spękany piaskowiec skalisty.	IIIa
					SB(pc)	5,0	4 5	0,4	Piaskowiec skalisty szara		–	Ss		IIIb
							6 7 8 9 10 11 12 13 14 15 16	3,3 1,6	Uwaga: Dalsze głębienie otworu wymagałoby zmiany technologii na kosztowne wiercenia na płuczkę - nieuzasadnione z punktu widzenia geotechnicznego rozpoznania podłoża gruntowego					

Uwaga: technologiczna dokładność wyznaczenia głębokości zalegania poszczególnych warstw wynosi +, - 0,1 m

Opracował:	Data:	Podpis
mgr inż. P.Sordyl	01.2025 r.	

PRZEKRÓJ A - A'

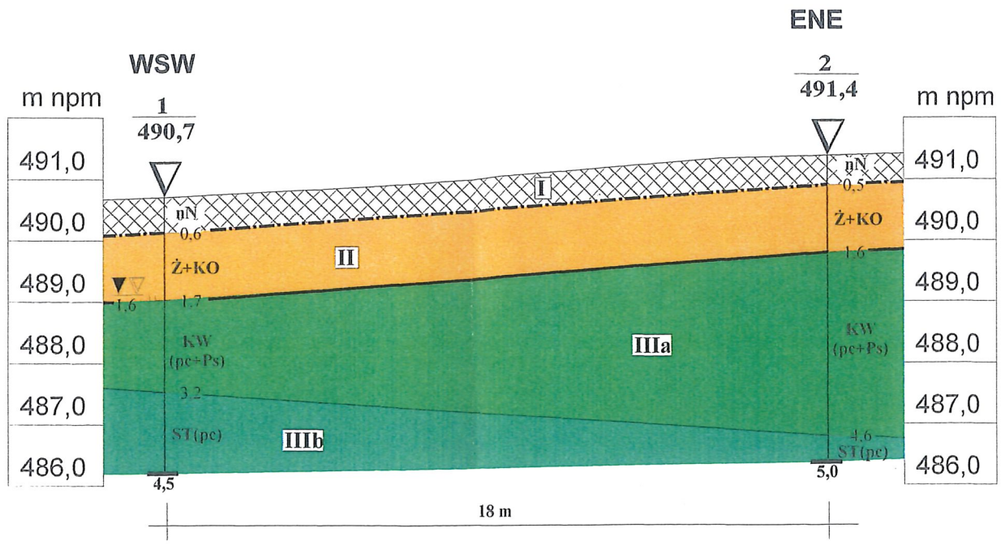

Charakterystyczne wartości cech fizyko-mechanicznych wydzielonych warstw geotechnicznych

Nr w-y	Symbole gruntów PN 02480	Symbole gruntów EN 14688	I_D	Wn (%)	ρ (t/m³)	ϕ_u (°)	Mo (MPa)	M (MPa)	Eo (MPa)
I	nN	Mg	ln-zg	mw	Nasypy niekontrolowane, o cechach nieustalonych. **Należy je usunąć spod fundamentów obiektów budowlanych.**				
II	Ż+KO	cosaGr	0,4	12,0 (dla gruntów wilgotnych)	1,90	38°00'	135,0	135,0	120,0
IIIa	KW (pc+Ps)	sacoBo	0,7	10,0 (dla gruntów wilgotnych)	2,00	40°00'	195,0	195,0	175,0
IIIb	ST(pc)	piaskowiec		Skały fliszowe z dominującym składnikiem w postaci piaskowca o wytrzymałości na ściskanie **Rc > 60,0 MPa**					

Zał. nr 5	GEOSOND-SORDYL ul. T. Kościuszki 73B, 32-650 Kęty		
Nazwa tematu:	Bielsko-Biała, Wapienica, ul. Tartaczna - budowa siedliska dla nietoperzy na działce nr 1396		
Rodzaj opracowania	Opinia geotechniczna wraz z dokumentacją badań podłoża gruntowego		
Zleceniodawca:	Polskie Towarzystwo Przyjaciół Przyrody "pro Natura" ul. Podwale 75, 50-449 Wrocław		
Opracował mgr inż. P.Sordyl	Data 01.2025 r.	Skala 1 : 100/250	Podpis

42

GEOSOND-SORDYL
ul. T. Kościuszki 73b
32-650 Kęty

Objaśnienia symboli i znaków użytych na przekrojach i profilach

Grunty mineralne rodzime, nieskaliste

Symbole geotechniczne gruntów wg normy PN - 86 / 02480	
KW	Zwietrzelina kamienista
KWg	Zwietrzelina kamienista gliniasta
W	Zwietrzelina spoista
KR	Rumosz
KRg	Rumosz gliniasty
KO	Otoczaki
Ż	Żwir
Żg	Żwir gliniasty
Po	Pospółka
Pog	Pospółka gliniasta
Pr	Piasek gruby
Ps	Piasek średni
Pd	Piasek drobny
Pπ	Piasek pylasty
Pg	Piasek gliniasty
Πp	Pył piaszczysty
Π	Pył
Gp	Glina piaszczysta
G	Glina
Gπ	Glina pylasta
Gpz	Glina piaszczysta zwięzła
Gz	Glina zwięzła
Gπz	Glina pylasta zwięzła
Ip	Ił piaszczysty
I	Ił
Iπ	Ił pylasty

Symbole geotechniczne gruntów wg normy PN - EN ISO 14688		
Bo	Głaziki	Bardzo gruboziarniste
Co	Kamienie	
CGr	Żwir gruby	Gruboziarniste
MGr	Żwir średni	
FGr	Żwir drobny	
saGr	Żwir piaszczysty	
grSa	Piasek ze żwirem	
siGr	Żwir pylasty	
clGr	Żwir ilasty	
sasiGr	Żwir pylasto-piaszczysty	
sisaGr	Żwir piaszczysto-pylasty	
CSa	Piasek gruby	
MSa	Piasek średni	
FSa	Piasek drobny	
siSa	Piasek zapylony	
clSa	Piasek zailony	
CSi	Pył gruby	Drobnoziarniste
MSi	Pył średni	
FSi	Pył drobny	
clSi	Pył ilasty	
sasiCl	Glina ilasta	
saclSi	Glina pylasta	
Cl	Ił	
siCl	Ił pylasty	
saCl	Ił piaszczysty	

Grunty nasypowe

Mg/nN	Nasyp niekontrolowany
Mg/ nB	Nasyp kontrolowany (budowlany)

Grunty organiczne rodzime

Gl	Gleba
Or/H	niskoorganiczne/Humus
Or/Nm	średnioorganiczne / Namuł
Or/T	wysokoorganiczne / Torf

Grunty skaliste (wytrzymałość)

ST	Skała twarda
SM	Skała miękka

Grunty skaliste (rodzaj)

ił	Iłołupek (pogranicze iłu i łupka ilastego)
łi	Łupek ilasty
pc	Piaskowiec
mg	Margiel

Znaki dodatkowe

+	Domieszki
// lub __	Przewarstwienia
/	Na pograniczu
(...)	Skład, np. nasypów

1 — Nr otworu
312,00 — Rzędna otworu

Opróbowanie wiercenia

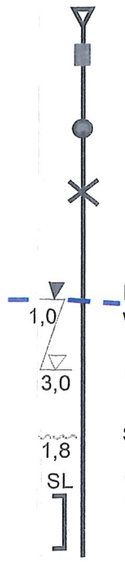

Próba o nienaruszonej strukturze (NNS)

Próba o naturalnej wilgotności (NW)

Próba wody

Oznaczenie wody w otworze

Piezometryczny poziom wody (PPW), ustalony w czasie wierceń

Nawiercony poziom wody gruntowej i jego głębokość

Sączenie wody

Sondowanie sondą np. lekką (strefa przebadana)

Oznaczenie stanu gruntu

I_D = 0,4 - Stopień zagęszczenia
I_L = 0,10- Stopień plastyczności
I_C = 0,90- Wskaźnik konsystencji

Inne oznaczenia

II — Nr warstwy geotechnicznej

2 V — Rzut projektowanego obiektu (nr obiektu, ilość kondygnacji) na przekrój

Podstawowe granice litologiczno - stratygraficzne

Zał. nr 6

13

GEOSOND- Sordyl
ul. T. Kościuszki 73b
32-650 Kęty

Tabela danych wydzielonych warstw geotechnicznych

Zał. nr 7

Nazwa inwestycji: Bielsko-Biała, Wapienica, ul. Tartaczna - budowa siedliska dla nietoperzy na działce nr 1396

Rodzaj opracowania: Opinia geotechniczna wraz z dokumentacją badań podłoża gruntowego

Objaśnienia geologiczne

Charakterystyczne dla wydzielonych warstw geotechnicznych parametry fizyko-mechaniczne, uzyskane jako uśrednienie wartości parametrów wyprowadzonych, w oparciu o: badania laboratoryjne, oznaczenia polowe, doświadczenia budownictwa i doświadczenia własne geologa opracowującego, informacje literaturowe oraz regionalne zależności korelacyjne, w stosunku do tzw. parametrów wiodących:
I_L - dla gruntów spoistych
I_D - dla gruntów sypkich

Stratygrafia	Profil stratygraficzno-litologiczny	Opis litologiczno-genetyczny	Nr warstwy geotechnicznej	Symbol gruntu wg PN-74/B-02480	Symbol gruntu wg PN-EN ISO 14688	Stan gruntu: Stopień zagęszczenia I_D	Stan gruntu: Stopień plastyczności / Wskaźnik konsystencji I_L / I_C	Wilgotność naturalna Wn (%)	Gęstość objętościowa ρ (t/m³)	Spójność c_u (kPa)	Kąt tarcia wewnętrznego ϕ_u (°)	Edometryczny moduł ściśliwości: Pierwotnej Mo (MPa)	Edometryczny moduł ściśliwości: Wtórnej M (MPa)	Moduł odkształcenia pierwotnego Eo (MPa)	Zawartość części organicznych Iom (%)	Uwagi:
1	2	3	4	5	6	7	8	9	10	11	12	13	14	15	16	17
Czwartorzęd Utw. współcz.		**Nasypy niekontrolowane - utwory współczesne**	I	nN	Mg	ln-zg		mw	Nasypy niekontrolowane, głównie okruchowe, o cechach nieustalonych. Nie wykazują śladów warstwowego zagęszczania, a więc nie spełniają wymagań budowlanych. Powstały w trakcie kształtowania powierzchni terenu. **Należy je usunąć spod fundamentów obiektów budowlanych.**							
Czwartorzęd		**Grunty żwirowo-kamieniste, akumulacji rzecznej**	II	Ż+KO	cosaGr	0,4		12,0 (dla gruntów wilgotnych)	1,90		38°00'	135,0	135,0	120,0		Cechy fizyczne przyjęto dla żwirów wilgotnych, średnio zagęszczonych. Parametry mechaniczne wyznaczono w oparciu o lokalne, literaturowe i normowe zależności korelacyjne, dla gruntów sypkich, w odniesieniu do przyjętego stopnia zagęszczenia - wg danych literaturowych o zagęszczeniu gruntów w zależności od ich genezy oraz wg obserwacji parametrów wierceń)
Kreda Górna		**Wietrzeliny kamieniste**	IIIa	KW (pc+Ps)	sacoBo	0,7		10,0 (dla gruntów wilgotnych)	2,00		40°00'	195,0	195,0	175,0		Cechy fizyczne przyjęto dla gruntów grubo okruchowych, wilgotnych, zagęszczonych. Parametry mechaniczne wyznaczono w oparciu o lokalne, literaturowe i normowe zależności korelacyjne, dla gruntów sypkich, w odniesieniu do przyjętego stopnia zagęszczenia - wg danych literaturowych o zagęszczeniu gruntów w zależności od ich genezy oraz wg obserwacji parametrów wierceń)
Kreda Górna		**Piaskowce skaliste**	IIIb	ST(pc)	piaskowiec			Skały fliszowe z dominującym składnikiem w postaci piaskowca o wytrzymałości na ściskanie **Rc > 60,0 MPa** Możliwe przewarstwienia łupkiem o Rc ~ 2,0 MPa (nie nawiercone)								Wytrzymałość na ściskanie przyjęto wg norm geotechnicznych oraz danych literaturowych, obejmujących wyniki badań tego parametru na obszarach Fliszu Karpackiego, wykonanych w obrębie tej samej serii stratygraficznej, dla skał o identycznym wykształceniu litologicznym. Podany parametr jest minimalny i rośnie wraz z głębokością. Przewarstwienia łupkiem mogą wystąpić podrzędnie i nie mają znaczenia dla nośności całego kompleksu skalnego

Opracował:	Data:	Podpis
mgr inż L.Sordyl	01.2025 r.	

Ministerstwo Klimatu i Środowiska

Mapa osuwisk i terenów zagrożonych ruchami masowymi

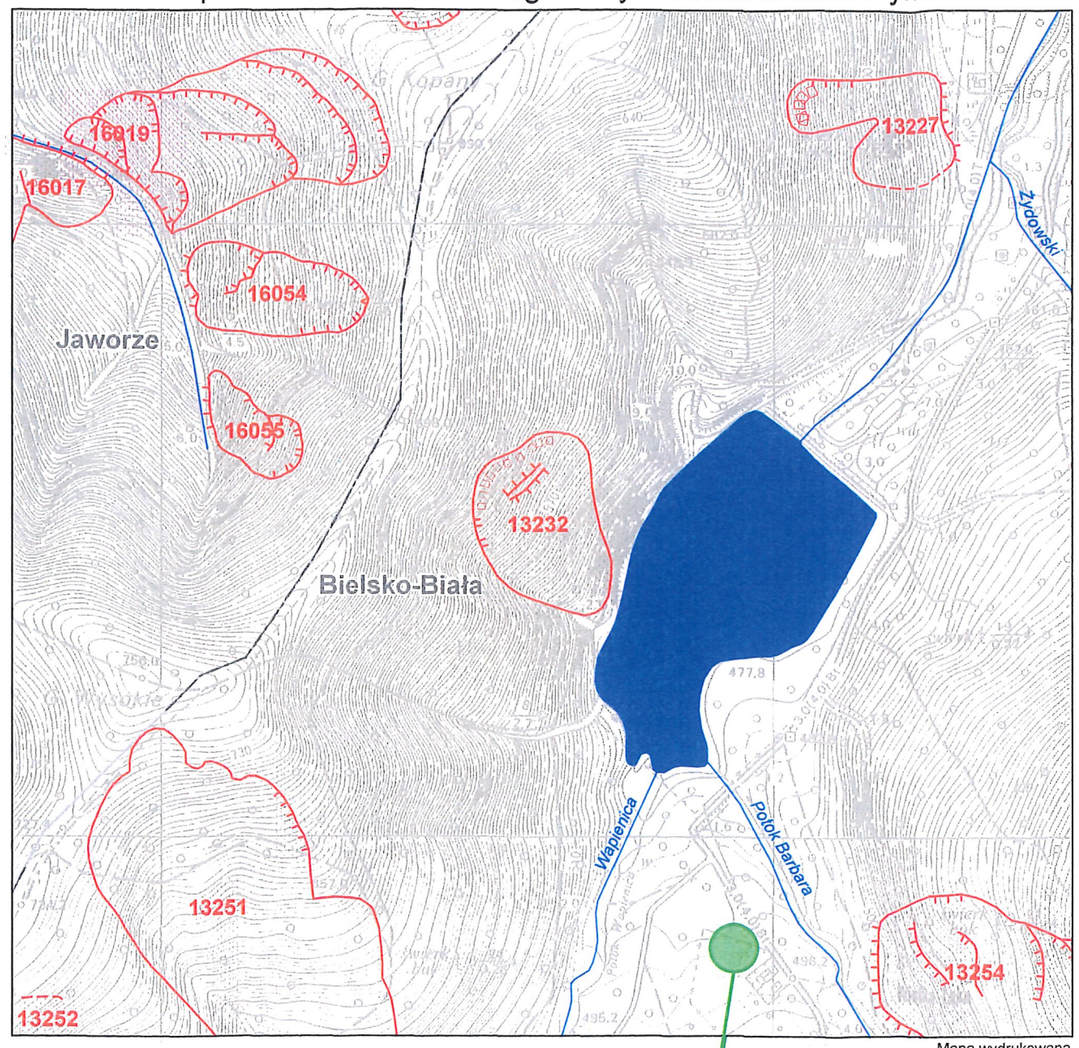

designed by GIS Partner systemy informacji przestrzennej

50 100 200 300 400 500 metrów

Skala 1:10 000

Mapa wydrukowana w systemie SOPO

Położenie terenu badań

Legenda

Aktywność osuwisk

Osuwiska (> 5 arów) *Stopień aktywności*	Osuwiska (< 5 arów) *Stopień aktywności*
aktywne ciągle	aktywne ciągle
aktywne okresowo	aktywne okresowo
nieaktywne	nieaktywne

Tereny zagrożone ruchami masowymi

25 numer identyfikacyjny osuwiska

11 numer identyfikacyjny terenu zagrożonego ruchami masowymi

Granice osuwisk

Typ granicy

- granica pewna
- granica przypuszczalna

Pozostałe elementy rzeźby wewnątrzosuwiskowej

Skarpy główne, ściany obrywów, rowy osuwiskowe i progi wewnątrzosuwiskowe

Wysokość formy, Stan zachowania formy

- niskie do 3 m, wyraźna
- średnie 3-6 m, wyraźna
- wysokie 6-10 m, wyraźna
- bardzo wysokie ponad 10 m, wyraźna
- niskie do 3 m, słabo zachowana
- średnie 3-6 m, słabo zachowana
- wysokie 6-10 m, słabo zachowana
- bardzo wysokie ponad 10 m, słabo zachowana

Typ obiektu

- Czoła osuwisk i akumulacyjne progi wewnątrzosuwiskowe
- Szczeliny
- Zagłębienia wewnątrzosuwiskowe
- Rumosze i blokowiska

Przejawy wód powierzchniowych i podziemnych

- zbiornik wód powierzchniowych
- podmokłość (młaka), mokradło
- wysięk
- źródło

Granice administracyjne

- Gminy
- Powiaty
- Województwa

Hydrografia

- Jeziora
- Rzeki

Data utworzenia:
Mon Jan 13 11:07:19 CET 2025

N

Za zgodność z oryginałem

Ludwik Sordyl

Wycinek Mapy osuwisk i terenów zagrożonych ruchami masowymi ziemi pobranej z aplikacji internetowej pn. System Osłony Przeciwosuwiskowej

Zał. nr 8	GEOSOND-SORDYL ul. T. Kościuszki 73B, 32-650 Kęty		
Nazwa tematu:	Bielsko-Biała, Wapienica, ul. Tartaczna - budowa siedliska dla nietoperzy na działce nr 1396		
Rodzaj opracowania	Opinia geotechniczna wraz z dokumentacją badań podłoża gruntowego		
Zleceniodawca:	Polskie Towarzystwo Przyjaciół Przyrody "pro Natura" ul. Podwale 75, 50-449 Wrocław		
Opracował mgr inż. P.Sordyl	Data 01.2025 r.	Skala 1 : 10 000	Podpis